CAR-REP®

automotive products

AEROSOL INNOVATIVE TECHNOLOGIES

Уникальное решение 2in1

Ассортимент из 36 красок позволяет подобрать нужный оттенок для восстановления 30 000 оригинальных цветов.

TOUCH-UP карандаш и кисточка

КРАСКИ 12 МЛ

С универсальной системой точечного ремонта Car-Rep® Touch-up Spot Repair вы получаете два решения в одной упаковке. Чистые и металлические цвета сочетаются в одной системе. Зрительное восприятие металлического оттенка создается универсальным прозрачным лаком, который включает в себя металлические пигменты.

Конструкция колпачка Car-Rep® Touch-up уникальна. В зависимости от повреждения лакокрасочной поверхности можно использовать кисточку или карандаш, который предусмотрен конструкцией штифта и находится в верхней части колпачка. Карандаш служит для удаления царапин, а с помощью кисточки Вы можете удалить более крупные повреждения. Применяется для металла, дерева, стекла, камня, керамики, картона и многих твердых пластмасс.

УДОБНАЯ ПОИСКОВАЯ СИСТЕМА

Поиск подходящего цвета Touch-up для Вашей машины по адресу:
http://www.car-rep.fi/touchup/index.php/touchupru
Ассортимент из 36 красок позволяет подобрать нужный оттенок для восстановления 30 000 оригинальных цветов.

ВЫСОКОКАЧЕСТВЕННЫЙ АКРИЛ
Быстро сохнет
Отличная кроющая способность
Стойкий глянец
Отличная адгезия
Высокая твердость поверхности и хорошая эластичность
Быстро выравнивается, гладкая поверхность
Подходит для внутренних и наружных работ
Устойчива к загрязнениям, поверхность может быть отполирована
Стойкая к атмосферным воздействиям, стойкая к УФ-излучению
Износостойкая, ударостойкая, ударопрочная

ФИЗИКО-ХИМИЧЕСКИЕ ДАННЫЕ
Связующая основа: акриловые сополимеры
Цвет: оригинальные автомобильные цвета и цвета RAL
Запах: растворитель
Степень блеска:
(При измерении под углом 60 ° в соответствии DIN 67530.):
Глянцевая: 90 единиц блеска
На металлические цвета обязательно нанесение лака

РАСХОД:
Небольшие царапины и сколы
Время высыхания (при 20°C, 50% относительной влажности воздуха):
От пыли: прибл. 15 минут
На отлип: прибл. 60 минут
Покрытие прозрачным лаком: через 30 минут
Окончательная твердость: около 24 часов
Время высыхания зависит от температуры окружающей среды, влажности воздуха и толщины нанесенного слоя.
Термостойкость: до 80°C

VOC: II B (e) VOC max. 840g/l (2010), VOC 530g/l

СТАБИЛЬНОСТЬ ПРИ ХРАНЕНИИ:
36 месяцев
(= 10-25°C, относительная влажность воздуха макс. 60%)

ОБЪЕМ: 12 мл

ТОРГОВАЯ УПАКОВКА: 6 шт.

TEHTY SUOMESSA MADE IN FINLAND

Maston Oy Teollisuustie 10, FI-02880 Veikkola, Finland, Tel. +358 20 7188 580, Fax +358 20 7188 599
Теоллисуустие 10, 02880 Вейккола, Финляндия, Тел. +358 20 7188 580, Факс +358 20 7188 599

MASTON
www.car-rep.fi

Концепция CAR COLOR

ACRYLIC SPRAY 400ML

Высококачественный акрил
Краски Car-Rep® Car Color производятся на акриловой основе с добавлением паст оригинального качества. Краски Car-Rep® Car Color сохнут быстрее, создают более глянцевую и износостойкую поверхность, чем традиционные нитро или синтетические аэрозольные краски.

Интеллектуальное программное обеспечение
Поисковая система Car Color основана на интеллектуальном программном обеспечении, которое объединяет базы данных производителей красок, производителей автомобилей, данные о популярности цветов и статистику продаж. Так создается уникальная линейка самых востребованных оттенков идеально соответствующих оригинальным автомобильным цветам.

Все цвета повышенного спроса
В результате получился список более 28 000 оригинальных автомобильных цветов. Поиск подходящего цвета Car Color для Вашего автомобиля по адресу: http://www.car-rep.fi/colorguide/index.php/carrepru

СВОЙСТВА И КАЧЕСТВА:
Высококачественный акрил
Быстро сохнет
Очень хорошая укрывистость
Долговечный глянец
Отличная адгезия
Высокая твердость поверхности и хорошая эластичность
Хорошая текучесть, гладкая поверхность
Подходит для внутреннего и наружного применения
Можно полировать, поверхность устойчива к грязи
Стойкая к атмосферным воздействиям, УФ-излучению
Износостойкая, ударостойкая, ударопрочная

ФИЗИКО-ХИМИЧЕСКИЕ ДАННЫЕ:
Основа: акриловые сополимеры
Цвет: оригинальные автомобильные цвета и RAL цвета
Запах: растворитель
Степень блеска (при измерении под углом 60 ° в соответствии с DIN 67530.):
Глянцевая: около 90 единиц блеска
На металлические оттенки обязательное нанесение лака

РАСХОД:
В зависимости от плотности и цвета поверхности:
400 мл достаточно для окраски около 1,0-1,5 м^2
Время высыхания (при 20 °C, 50% относительной влажности воздуха):
От пыли: через 15 минут
На отлип: через 60 минут
Покрытие лаком: через 30 минут
Окончательная твердость: после 24 часов
Время высыхания зависит от температуры окружающей среды, влажности воздуха и толщины нанесенного слоя.
Термостойкость: до 80°C

СТАБИЛЬНОСТЬ ПРИ ХРАНЕНИИ:
60 месяцев при соблюдении условий хранения
(= 10-25°C, относительная влажность воздуха макс. 60%)

ОБЪЕМ: 400 мл

TEHTY SUOMESSA
MADE IN FINLAND

Maston Oy Teollisuustie 10, FI-02880 Veikkola, Finland, Tel. +358 20 7188 580, Fax +358 20 7188 599
Теоллисуустие 10, 02880 Вейккола, Финляндия, Тел. +358 20 7188 580, Факс +358 20 7188 599

Предварительная подготовка

PRE-PAINT CLEANER 500ML

Подготовка поверхности является важным шагом для достижения качественного результата покраски. Car-Rep® облегчает подготовку к покраске, предлагая средство для предварительной очистки Pre Paint Cleaner. Обезжиривающее средство Pre Paint Cleaner удаляет грязь, гудрон, смазку, воск и масла с любой поверхности, не оставляет пленки. Удаляет даже кислоты. После очистки, высушить безворсовой тканью.

СВОЙСТВА И КАЧЕСТВА:
Высокая растворяющая способность
Не содержит ацетона
Не содержит ароматических соединений
Мощный обезжириватель; препятствует проникновению влаги
Не содержит хлорированных углеводородов
Быстро высыхает не оставляя следов
Не вызывающий коррозии
Токонепроводящий

ФИЗИКО-ХИМИЧЕСКИЕ ДАННЫЕ:
Основа: алифатические углеводороды
Цвет: прозрачный
Рабочий газ: пропан / бутан

СТАБИЛЬНОСТЬ ПРИ ХРАНЕНИИ:
120 месяцев
(= 10-25°C, относительная влажность воздуха макс. 60%)

ОБЪЕМ: 500 мл

ТОРГОВАЯ УПАКОВКА: 6 шт.

TEHTY SUOMESSA
MADE IN FINLAND

6 412490 026455

cr01245

Maston Oy Teollisuustie 10, FI-02880 Veikkola, Finland, Tel. +358 20 7188 580, Fax +358 20 7188 599
Теоллисуустие 10, 02880 Вейккола, Финляндия, Тел. +358 20 7188 580, Факс +358 20 7188 599

MASTON
www.car-rep.fi

Предварительная подготовка

PAINT REMOVER 400ML

Высококачественный аэрозольный удалитель краски для снятия старых слоев лака с поверхностей из камня, бетона, асфальта, металла и дерева.

СПОСОБ ПРИМЕНЕНИЯ

Перед использованием внимательно прочитайте указания на упаковке и действуйте соответственно указаниям.
Температура применения аэрозоля от 5 до 30 °C. Перед употреблением встряхнуть баллон.
Перед использованием проверить поверхность на совместимость. Нанести удалитель краски и подождать. Время реакции зависит от качества и возраста удаляемого покрытия. Удалить старую краску с помощью подходящего инструмента. Повторить при необходимости. Загрязнения от удаления краски следует рассматривать как химические отходы.
Легко использовать, ширина факела распыления около 7-8 см
Очень эффективен
Гелевая структура

ФИЗИКО-ХИМИЧЕСКИЕ ДАННЫЕ:

Основа: пропиленкарбонат + алифатические углеводороды
Содержание органических летучих веществ: около 98% в весовом отношении
Цвет: прозрачный
Запах: характерный

РАСХОД:

Примерно 0,8 м^2

СТАБИЛЬНОСТЬ ПРИ ХРАНЕНИИ:

120 месяцев при соблюдении условий хранения
(= 10-25°C, относительная влажность воздуха макс. 60%)

ОБЪЕМ: 400 мл

ТОРГОВАЯ УПАКОВКА: 6 шт.

TEHTY SUOMESSA
MADE IN FINLAND

4 041597 012249

CR01224 PAINT REMOVER 400 ML

Maston Oy Teollisuustie 10, FI-02880 Veikkola, Finland, Tel. +358 20 7188 580, Fax +358 20 7188 599
Теоллисуустие 10, 02880 Вейккола, Финляндия, Тел. +358 20 7188 580, Факс +358 20 7188 599

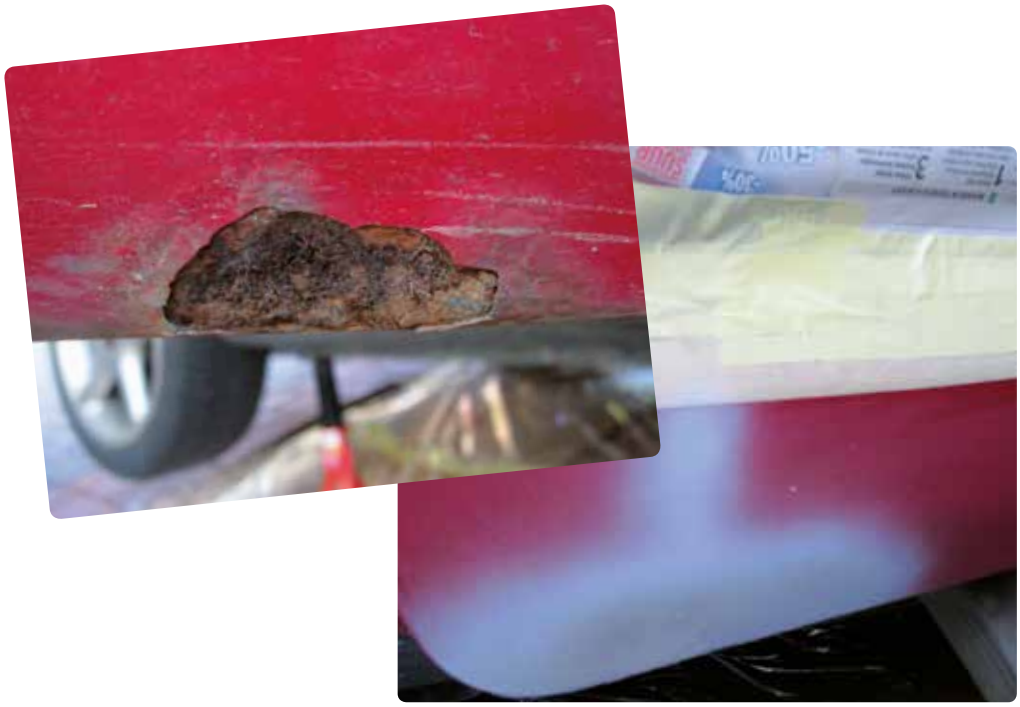

АНТИКОРРОЗИОННЫЙ ГРУНТ

ANTI-RUST PRIMER SPRAY 400МЛ

Антикоррозионная продукция Car-Rep® предназначена для уничтожения и предотвращения распространения коррозии и обеспечения хорошей адгезии для окончательной окраски.
Грунтовка Car-Rep® Anti-Rust primer на алкидной основе. Эффективная антикоррозионная грунтовка предназначена для поверхностей, которые являются либо ржавыми, либо подвержены коррозии.

ИСПОЛЬЗОВАНИЕ:
Особенность соединений на алкидной основе в способности поверхности сохнуть быстро, в то время как окончательная сушка занимает около 7 дней. В течение этого длительного процесса сушки грунтовка вступает в химическую реакцию с кислородом, в результате приобретая превосходные антикоррозионные свойства. Грунтовка Car-Rep® Anti-Rust должна наноситься только мокрым-по-мокрому через 15 минут после грунтования или после полного высыхания через 7 дней.

СТАБИЛЬНОСТЬ ПРИ ХРАНЕНИИ:
60 месяцев

ОБЪЕМ: 400 мл

ТОРГОВАЯ УПАКОВКА: 6 шт.

TEHTY SUOMESSA
MADE IN FINLAND

6 412490 022419	6 412490 022426	6 412490 022433	6 412490 022440
CR01015	**CR01016**	**CR01017**	**CR01018**
КРАСНЫЙ	СЕРЫЙ	БЕЛЫЙ	ЧЕРНЫЙ

Maston Oy Teollisuustie 10, FI-02880 Veikkola, Finland, Tel. +358 20 7188 580, Fax +358 20 7188 599
Теоллисуустие 10, 02880 Вейккола, Финляндия, Тел. +358 20 7188 580, Факс +358 20 7188 599

MASTON
www.car-rep.fi

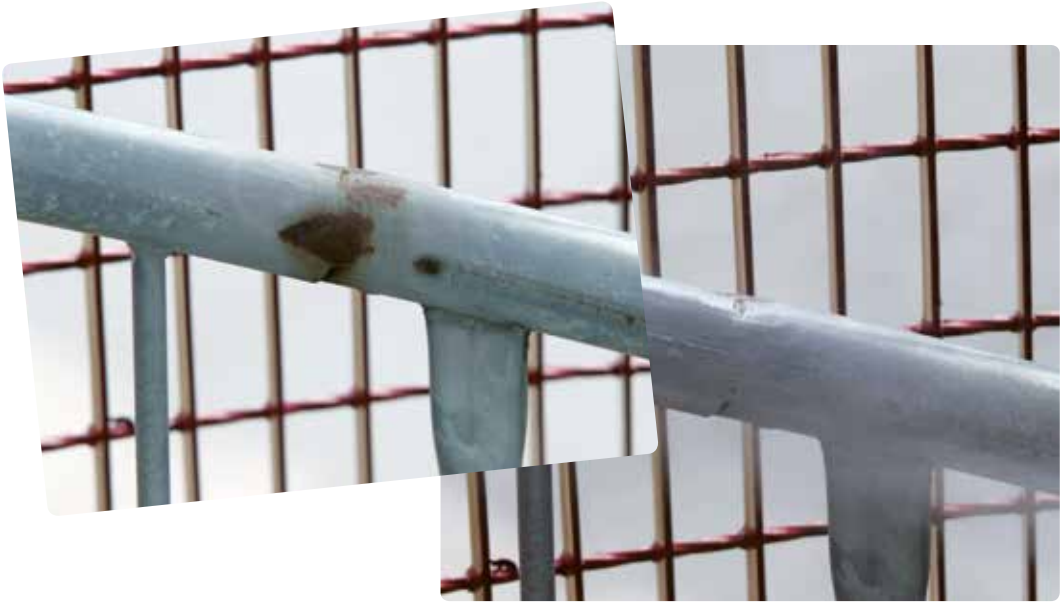

Предварительная подготовка

ZINC SPRAYS 400ML

Цинковый аэрозоль - быстросохнущее и прочное средство противокоррозионной защиты для всех металлов, например для защиты от коррозии сварных швов, высверленных отверстий и других металлических участков. Подходит для всех автомобильных работ, например для восстановления поврежденных цинковых поверхностей, для защиты сварных швов и мест сверления, а также для всех областей, нуждающихся в противокоррозионной защите. Не подлежит окраске алкидными красками.

DIN 50.076 HOMOLOGATED

Цинковые аэрозоли DIN 50.076 HOMOLOGATED - быстросохнущее и прочное средство противокоррозионной защиты для всех металлов, например для защиты от коррозии сварных швов, высверленных отверстий и других металлических участков. Подходит для всех автомобильных работ, например для восстановления поврежденных цинковых поверхностей, для защиты сварных швов и мест сверления, а также для всех областей, нуждающихся в противокоррозионной защите. Соответствует стандарту DIN 50976. Действующее вещество цинкового аэрозоля содержат 95% чистого цинка и 5% синтетической смолы. Быстро сохнет. По мере необходимости можно нанести новый слой.
Выпускается в двух версиях: темно-серый цинк для металла холодной оцинковки и алюминиево-цинковый для металла горячей оцинковки.

СТАБИЛЬНОСТЬ ПРИ ХРАНЕНИИ: 36 месяцев

ТОРГОВАЯ УПАКОВКА: 6 шт.

CR01060 Zincspray DIN 50.976 400 ml
CR01061 Alu Zincspray DIN 50.976 400 ml

ЦИНКОВЫЕ КРАСКИ

Цинковые краски - быстросохнущее и прочное средство противокоррозионной защиты для всех металлов, например для защиты от коррозии сварных швов, высверленных отверстий и других металлических участков. Подходит для всех автомобильных работ, например для восстановления поврежденных цинковых поверхностей, для защиты сварных швов и мест сверления, а также для всех областей, нуждающихся в противокоррозионной защите. Быстро сохнет. По мере необходимости можно нанести новый слой.
Выпускается в двух версиях: темно-серый цинк для металла холодной оцинковки и алюминиево-цинковый для металла горячей оцинковки.

СТАБИЛЬНОСТЬ ПРИ ХРАНЕНИИ: 60 месяцев

ТОРГОВАЯ УПАКОВКА: 6 шт.

CR01019 Zinc paint 400ml
CR01019A Alu Zinc paint 400ml

TEHTY SUOMESSA MADE IN FINLAND

6 412490 022334 CR01060
6 412490 024505 CR01061
4 041597 010603 CR01019
6 412490 022389 CR01019A

Maston Oy Teollisuustie 10, FI-02880 Veikkola, Finland, Tel. +358 20 7188 580, Fax +358 20 7188 599
Теоллисуустие 10, 02880 Вейккола, Финляндия, Тел. +358 20 7188 580, Факс +358 20 7188 599

MASTON
www.car-rep.fi

Предварительная подготовка

PRIMERS 500ML

Грунтовка Car-Rep® Primer производится на акриловой основе с добавлением профессиональных грунтовочных паст и оригинальных автомобильных паст. Обеспечивает идеальное выравнивание ремонтируемой поверхности и высокие защитные свойства покрытия. Быстро сохнет. Грунтовки Car-Rep® отличаются отличной адгезией. Не требуют последующей шлифовки. Обработанная поверхность сразу готова к окрашиванию. Мы рекомендуем подождать в течение 15 минут для лучшего результата. Совместима с большинством красок, а также с синтетическими грунтовками и грунтовками на нитро основе. Может наноситься на металл, дерево, алюминий, стекло, камень и большинство пластиковых поверхностей.

Может наноситься даже на оцинкованные поверхности или предварительно очищенные Pre Paint Cleaner поверхности с остатками старого покрытия. Окрашивать поверхность можно непосредственно на грунтовку или после шлифовки по мокрому наждачной бумагой с размером абразивного зерна P400.

СВОЙСТВА И КАЧЕСТВА:
Высококачественный акрил
Очень высокая заполняющая способность
Очень хорошая текучесть, гладкая поверхность, Нет необходимости в шлифовке
Быстро сохнет
Повышает адгезию поверхности к последующим покрытиям
Обеспечивает экономичное применение для последующего слоя
Подходит для внутренних и наружных работ
Физико-химические данные:
Цвет: серый, белый, красный, черный
Степень блеска (при измерении под углом 60° в соответствии с DIN 67530.): Матовая, ниже 10 единиц блеска

РАСХОД:
В зависимости от плотности и цвета поверхности:
500 мл достаточно для окраски 1,5-2,0 м^2 в качестве защитного покрытия
Термостойкость: до 110°C
Время высыхания (при 20 °C, 50% относительной влажности воздуха):
От пыли: через 5-10 минут
На отлип: через 10-20 минут
Можно шлифовать: через 2 часа, если это необходимо

СТАБИЛЬНОСТЬ ПРИ ХРАНЕНИИ:
60 месяцев при соблюдении условий хранения (= 10-25 °C, относительная влажность воздуха макс. 60%)

ОБЪЕМ: 500 мл

ТОРГОВАЯ УПАКОВКА: 6 шт.

TEHTY SUOMESSA MADE IN FINLAND

6 412490 024352	6 412490 024369	6 412490 024376	6 412490 024383
CR01010	CR01011	CR01012	CR01013
СЕРЫЙ	БЕЛЫЙ	КРАСНЫЙ	ЧЕРНЫЙ

Maston Oy Teollisuustie 10, FI-02880 Veikkola, Finland, Tel. +358 20 7188 580, Fax +358 20 7188 599
Теоллисуустие 10, 02880 Вейккола, Финляндия, Тел. +358 20 7188 580, Факс +358 20 7188 599
MASTON
www.car-rep.fi

Предварительная подготовка

ETCH 400ML PRIMER

Кислотный грунт Car-Rep® 1K Etch Primer с отличными антикоррозионными свойствами не содержит хроматов. Также подходит в качестве межоперационной грунтовки. Идеален при шлифовке до чистого металла. Подходит для очищенного и тщательно отшлифованного оцинкованного металла. Великолепно подходит для шлифовки. Быстро сохнет. При необходимости можно нанести новый слой. Грунтовка обладает хорошей адгезией, хорошо защищает поверхность, можно перекрашивать большинством автомобильных красок, в том числе и красками на водной основе. Не покрывать продукцией с полиэфирной или эпоксидной составляющей. Активные антикоррозионные пигменты обеспечивают оптимальную защиту от коррозии.

Область применения: Идеально подходит при точечной и частичной покраске.

Перед применением рекомендуется обработать влажную поверхность влажной наждачной бумагой 400-600 и очистить обезжиривающим средством Car-Rep prepaint cleaner.

СВОЙСТВА И КАЧЕСТВА:
1K кислотный грунт, грунтовка при сварке
Может быть использован для точечного ремонта и восстановления деталей
Простой, экономящий время
Быстро сохнет
Превосходная защита от коррозии
Очень хорошая адгезия, особенно на чистом металле
Физико-химические данные:
Основа: специальные антикоррозионные связующие вещества
Цвет: серый
Запах: растворитель

VOC: II B (e) VOC max. 840g/l (2010), VOC 549g/l

РАСХОД:
Около 1,0 - 1,5 м в зависимости от поверхности
Примеры использования: после сварки, после зачистки до чистого металла, на оцинкованный алюминий, после шлифовки и тщательной очистки
Термостойкость: до 90°C
Стабильность при хранении:
60 месяцев при соблюдении условий хранения (= 10-25°C, относительная влажность воздуха макс. 60%)

ОБЪЕМ: 400 мл

ТОРГОВАЯ УПАКОВКА: 6 шт.

Код продукта: CR01014

6 412490 024291

TEHTY SUOMESSA
MADE IN FINLAND

Maston Oy Teollisuustie 10, FI-02880 Veikkola, Finland, Tel. +358 20 7188 580, Fax +358 20 7188 599
Теоллисуустие 10, 02880 Вейккола, Финляндия, Тел. +358 20 7188 580, Факс +358 20 7188 599

Предварительная подготовка

PLASTIC PRIMER 400ML

Прозрачная грунтовка для пластиковых поверхностей Car-Rep® повышает адгезию лакокрасочных покрытий к любым поверхностям, в том числе хромированным. Благодаря высокой адгезии грунтовка может использоваться на жесткой пластиковой поверхности транспортных средств или иных предметов для внутренних и наружных работ.
Применимо для следующих твердых пластмасс: ABS (акрилонитрил-бутадиен-стирол), EPDM (этилен-пропиленовый каучук), твердый ПВХ (поливинилхлорид), стекловолокно и армированные стекловолокном пластмассы, PA (полиамид), PUR (полиуретан), PS (полистирол). Перед грунтованием проверить пригодность грунта на небольшом участке поверхности.

Грунтовку можно окрасить любой аэрозольной краской Car-Rep®.

СВОЙСТВА И КАЧЕСТВА:
На основе грунтовки с добавками повышающими адгезию
Быстро сохнет
Хорошая текучесть, для отличной адгезии достаточно тонкого слоя
Может быть окрашена любой аэрозольной краской Car-Rep®
Физико-химические данные:
Связующая основа: специальные смолы
Цвет: прозрачный
Запах: растворитель

РАСХОД:
400 мл достаточно для окраски 2,5 - 3 м^2 в зависимости от поверхности
Время высыхания (при 20 °C, 50% относительной влажности воздуха):
От пыли: прибл. 5 минут
Повторная покраска: через 10-15 минут
Время высыхания зависит от температуры окружающей среды, влажности воздуха и толщины нанесенного слоя.
Термостойкость: не применимо

СТАБИЛЬНОСТЬ ПРИ ХРАНЕНИИ:
60 месяцев при соблюдении условий хранения (= 10-25 °C, относительная влажность воздуха макс. 60%)

VOC: II B (e) VOC max. 840g/l (2010), VOC 650g/l

ОБЪЕМ: 400 мл

ТОРГОВАЯ УПАКОВКА: 6 шт.

КОД ПРОДУКТА: CR01072

TEHTY SUOMESSA
MADE IN FINLAND

6 412490 024512

Maston Oy Teollisuustie 10, FI-02880 Veikkola, Finland, Tel. +358 20 7188 580, Fax +358 20 7188 599
Теоллисуустие 10, 02880 Вейккола, Финляндия, Тел. +358 20 7188 580, Факс +358 20 7188 599

MASTON
www.car-rep.fi

ПРЕДВАРИТЕЛЬНАЯ ПОДГОТОВКА

FILLER PROFESSIONAL 400МЛ

Подготовка поверхности является важным шагом для достижения качественного результата покраски. Шпаклевки Car-Rep® Filler отличаются лучшей заполняющей способностью и быстрым временем высыхания. Поверхности, обработанные шпаклевками Car-Rep® могут быть окрашены любыми красками Car-Rep®.

Шпаклевка Car-Rep® Professional Filler сочетает профессиональную шпаклевку для ремонта, акриловую основу и добавки. Обладает высоко проникающей способностью, высокой скоростью распыления, идеально выравнивает поверхность и быстро сохнет. Нет необходимости наносить еще один слой грунтовки, краска может быть нанесена непосредственно на профессиональную шпаклевку. Совместима с большинством красок, а также с синтетическими грунтовками или грунтовками на нитро основе. Новый слой может быть нанесен мокрым-по-мокрому или мокрым-по-сухому. Поверхность может быть сразу окрашена. Легко шлифуется, для шлифования после высыхания мы рекомендуем мокрую шлифовальную шкурку, для окончательной шлифовки бумагу зернистостью 400-600.

КАЧЕСТВО И СВОЙСТВА

Грунт-шпатлёвка на акриловой основе
Очень высокая заполняющая способность
Плавно выравнивается
Отличная адгезия
Образует поверхность способную к сцеплению
Легко шлифуется
Обладает влагостойкостью
Легко распыляется
Не создает подтеков
Хорошая устойчивость к непогоде
Очень быстро сохнет на отлип и заполняет пустоты
Можно окрашивать любыми типами красок
Физико-химические данные:
Связующая основа: специальные акриловые смолы
Цвет: серый
Запах: растворитель
Степень блеска (при измерении под углом 60 ° в соответствии с DIN 67530.): Матовая: ниже 10 единиц блеска

РАСХОД:

В зависимости от плотности и цвета поверхности:
400 мл достаточно для окраски около 2,0-2,5 м
Время сушки (при 20 ° C, 50% относительной влажности воздуха):
От пыли: прибл. 5-10 минут
На отлип: прибл. 20 минут
Готовность к покраске: прибл. 2 часа
Время сушки зависит от окружающей температуры, влажности воздуха и толщины нанесенного слоя.
Термостойкость: не применимо
Стабильность при хранении:
60 месяцев при соблюдении условий хранения (= 10-25°C, относительная влажность воздуха макс. 60%)

ОБЪЕМ: 400 мл

ТОРГОВАЯ УПАКОВКА: 6 шт.

TEHTY SUOMESSA
MADE IN FINLAND

6 412490 022358

CR01030 FILLER PROFESSIONAL 400 ML

Maston Oy Teollisuustie 10, FI-02880 Veikkola, Finland, Tel. +358 20 7188 580, Fax +358 20 7188 599
Теоллисуустие 10, 02880 Вейккола, Финляндия, Тел. +358 20 7188 580, Факс +358 20 7188 599

MASTON
www.car-rep.fi

Предварительная подготовка

SPRAY FILLER 400ML

Шпаклевка Car-Rep® Spray Filler сочетает профессиональную шпаклевку для ремонта, акриловую основу и добавки. Обладает высоко проникающей способностью, высокой скоростью распыления, идеально выравнивает поверхность и быстро сохнет. Легко шлифуется. Поверхность может быть сразу окрашена без предварительной шлифовки. Благодаря акриловой основе совместима со всеми грунтовками Car-Rep®, с большинством красок, а также с синтетическими грунтовками и грунтовками на нитро основе. Подходит для металла, алюминия и дерева .

Новый слой можно наносить мокрым-по-мокрому или мокрым-по-сухому. Легко шлифуется, для шлифования после высыхания мы рекомендуем влажную наждачную бумагу, окончательная шлифовка наждачной бумагой 400-600.

СВОЙСТВА И КАЧЕСТВА:
Заполняющая грунтовка на основе качественного акрила
Высокая заполняющая способность
Гладко выравнивается
Отличная адгезия
Создает поверхность, обладающую сцеплением
Легко шлифуется
Водостойкая
Легко распыляется
Хорошая устойчивость к атмосферному воздействию
Быстро сохнет на ощупь и выравнивает поверхность
Может быть окрашена любой аэрозольной краской Car-Rep®
Не требуется грунтование, окрашивать можно непосредственно на шпаклевку
Основа: Акриловые связующие , добавки
Физико-химические данные:
Связующая основа: Специальные акриловые смолы
Цвет: светло-синий / серый
Запах: растворитель
Степень блеска (при измерении под углом 60° в соответствии с DIN 67530.):
Матовая: ниже 10 единиц блеска

VOC: II B (e) VOC max. 840g/l (2010), VOC 535g/l

Расход:
В зависимости от плотности и цвета поверхности:
400 мл достаточно для окраски 1,5 м2
Время высыхания (при 20 °C, 50% относительной влажности воздуха):
От пыли: прибл. 5-10 минут
На отлип: прибл. 20 минут
Повторная покраска: прибл. 2 часа
Время высыхания зависит от температуры окружающей среды, влажности воздуха и толщины нанесенного слоя.
Термостойкость: не применимо

Стабильность при хранении:
60 месяцев при соблюдении условий хранения (= 10-25 °C, относительная влажность воздуха макс. 60%)

Объем: 400 мл

Торговая упаковка: 6 шт.

Код продукта: CR01062

4 041597 010627

TEHTY SUOMESSA
MADE IN FINLAND

Maston Oy Teollisuustie 10, FI-02880 Veikkola, Finland, Tel. +358 20 7188 580, Fax +358 20 7188 599
Теоллисуустие 10, 02880 Вейккола, Финляндия, Тел. +358 20 7188 580, Факс +358 20 7188 599

MASTON
www.car-rep.fi

PRIME & PREPARE

SANDING AID 400ML

Быстросохнущий акриловый черный проявочный грунт используется в качестве помощи при шлифовке. Формирует тонкий, полупрозрачный слой поверх шпатлевки или грунтовки. Облегчает шлифовку, так как места, которые нуждаются в дополнительной обработке остаются полупрозрачными. Предназначен для использования только в качестве помощи при шлифовке, не является полноценным покрытием. Для уменьшения времени сушки наносить тонким слоем.

Свойства и качества
Простой в использовании
Формирует тонкий, полупрозрачный слой
Применяется по мере необходимости
Быстро сохнет
Физико-химические данные
Связующая основа: акриловые смолы
Цвет: полупрозрачный черный
Степень блеска: матовая

Эксплуатация и расход
В зависимости от плотности и цвета поверхности
400 мл достаточно для окраски от 3 до 4 м2.
Шлифовка: Через 5 до 10 минут.
Окрашивание лучше проводить при температуре от 15 до 25 ° C.
Перед употреблением встряхнуть аэрозоль в течение 2-3 минут и нанести на образец. Распылять с расстояния приблизительно от 25 до 30 см. Нанести тонким слоем и дать высохнуть.

Стабильность при хранении:
60 месяцев при соблюдении условий хранения
(= 10-25 °C, относительная влажность воздуха макс. 60%)

VOC: II B (e) VOC max. 840g/l (2010), VOC 615g/l

Объем: 400 мл

Торговая упаковка: 6 шт.

Код продукта: CR01259

TEHTY SUOMESSA
MADE IN FINLAND

6 412490 027094

Maston Oy Teollisuustie 10, FI-02880 Veikkola, Finland, Tel. +358 20 7188 580, Fax +358 20 7188 599
Теоллисуустие 10, 02880 Вейккола, Финляндия, Тел. +358 20 7188 580, Факс +358 20 7188 599

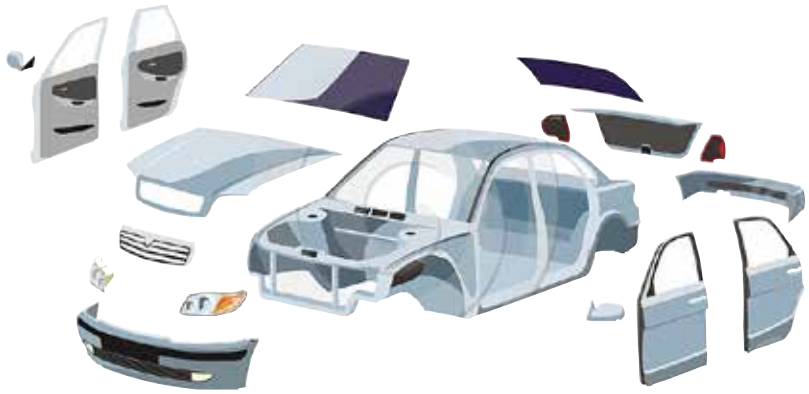

УНИВЕРСАЛЬНЫЕ КРАСКИ И ЛАК

ACRYLIC 500 мл

Универсальные краски Car-Rep® производятся на акриловой основе с добавлением оригинальных OE автомобильных паст. Быстро сохнут, полученная поверхность более глянцевая и износостойкая, чем при использовании традиционных аэрозольных красок. Площадь покрытия акриловой краски Car-Rep® чрезвычайно высока, поэтому Вы можете закрасить гораздо большую поверхность, чем традиционными синтетическими или нитро аэрозолями. Высокотвердое покрытие создает превосходную защиту от износа и сколов.

СВОЙСТВА И КАЧЕСТВА:
Высококачественный акрил
Можно красить мокрым-по-мокрому или мокрым-по-сухому
Очень хорошая кроющая способность
Отличная адгезия
Быстро выравнивается
Гладкая поверхность
Быстро сохнет
Подходит для внутренних и наружных работ
Стойкая к атмосферным воздействиям, светостойкая, стойкая к УФ-излучению
Износостойкая, ударостойкая, ударопрочная
Высокая твердость поверхности и хорошая эластичность
Поверхность может быть отполирована

Физико-химические данные:
Связующая основа: Специальные акриловые смолы
Цвет: см. крышку, доступны глянцевые, полуглянцевые и матовые тона
Запах: растворитель
Степень блеска (при измерении под углом 60° в соответствии с DIN 67530.):
Глянцевая: около 90 единиц блеска
Полуматовая: около 45 единиц блеска
Матовая: ниже 20 единиц блеска

РАСХОД:
В зависимости от плотности и цвета поверхности:
500 мл достаточно для окраски около 1,5-2,0 м^2
Время высыхания (при 20 °C, 50% относительной влажности воздуха):
От пыли: прибл. 5-10 минут
На отлип: прибл. 10-20 минут
Окончательная твердость: около 24 часов
Время высыхания зависит от температуры окружающей среды, влажности воздуха и толщины нанесенного слоя.
Термостойкость: до 110 °C

СТАБИЛЬНОСТЬ ПРИ ХРАНЕНИИ:
60 месяцев при соблюдении условий хранения (= 10-25 °C, относительная влажность воздуха макс. 60%)

ОБЪЕМ: 500 мл

Торговая упаковка: 6 шт.

6 412490 016326
CR01050
Лак

6 412490 016319
CR01040
Белый глянцевый

6 412490 022303
CR01045
Белый матовый

TEHTY SUOMESSA MADE IN FINLAND

6 412490 016197
CR01001
Черный матовый

6 412490 016203
CR01002
Черный глянцевый

6 412490 016210
CR01003
Черный полуглянцевый

6 412490 022365
CR01004
Серебристый

6 412490 022372
CR01005
Серый

Maston Oy Teollisuustie 10, FI-02880 Veikkola, Finland, Tel. +358 20 7188 580, Fax +358 20 7188 599
Теоллисуустие 10, 02880 Вейккола, Финляндия, Тел. +358 20 7188 580, Факс +358 20 7188 599

MASTON
www.car-rep.fi

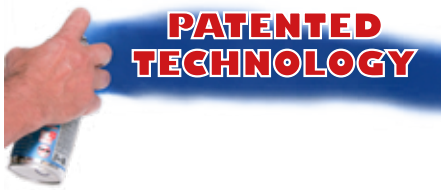

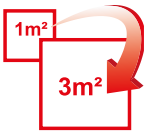

ПОКРЫТИЕ 3М²

БЕЗ ПОДТЕКОВ

БЫСТРО СОХНЕТ

НИЗКОЕ ДАВЛЕНИЕ

Серия ACRYLcomp®

ACRYLcomp® 400 ML

Краски ACRYLcomp® производятся по запатентованной технологии. Покрывающая способность баллончика ACRYLcomp® объемом 400 мл равнозначна покрывающей способности обычного аэрозоля объемом от 600 мл до 1000 мл.

С помощью одного баллончика 400 мл можно окрасить площадь около 3 м². Кроме этого технология ACRYLcomp® включает в себя и много других преимуществ. Объем связующих на 25% выше по сравнению с обычными аэрозольными красками. Высокая укрывистость: достаточно всего одного слоя, чтобы окрасить объект. Краска не создает подтеков. Окрашенная поверхность сухая на отлип в течение 15 минут (при 20°C и 50% относительной влажности). Если окрашенный объект требует сборку, ее можно осторожно начинать через 30 минут после нанесения последнего слоя. ACRYLcomp® содержит на 20% меньше газа-вытеснителя, чем обычные аэрозольные краски. Турбинный клапан в сочетании с запатентованной технологией смешивает краску и газ так же эффективно, как и в профессиональном пистолете. Благодаря технологии ACRYLcomp® окрашивать объекты можно с расстояния примерно 10-15 см вместо обычных 30 см. Отчетливо видна разница в форме факела. Краска меньше распыляется за пределы окрашиваемой области.

Краска ACRYLcomp® производится на акриловой основе с добавлением оригинальных OE автомобильных паст. Быстро сохнет, полученная поверхность более глянцевая и износостойкая, чем при использовании традиционных аэрозольных красок. Высокотвердое покрытие создает превосходную защиту от износа и сколов. Содержание летучих органических компонентов VOC снижено на 40% по сравнению с обычными 500 мл аэрозольными красками.

СВОЙСТВА И КАЧЕСТВА:
Запатентованная технология
Высококачественный акрил
Можно красить мокрым-по-мокрому или мокрым-по-сухому
Отличная кроющая способность
Отличная адгезия
Конструкция с низким давлением
Без подтеков
Быстро выравнивается
Гладкая поверхность
Быстро сохнет
Подходит для внутренних и наружных работ
Стойкая к атмосферным воздействиям, светостойкая, стойкая к УФ-излучению
Износостойкая, ударостойкая, ударопрочная
Высокая твердость поверхности и хорошая эластичность
Поверхность может быть отполирована

ФИЗИКО-ХИМИЧЕСКИЕ ДАННЫЕ:
Связующая основа: Специальные акриловые смолы
Цвет: см. крышку, доступны глянцевые, полуглянцевые и матовые тона
Запах: растворитель
Степень блеска (при измерении под углом 60 ° в соответствии с DIN 67530.):
Глянцевая: около 90 единиц блеска
Полуглянцевая: около 45 единиц блеска
Матовая: ниже 20 единиц блеска

РАСХОД:
В зависимости от плотности и цвета поверхности:
400 мл достаточно для окраски около 3 м²
Время высыхания (при 20 °C, 50% относительной влажности воздуха):
От пыли: прибл. 5-10 минут
На отлип: прибл. 10-20 минут
Окончательная твердость: около 24 часов
Время высыхания зависит от температуры окружающей среды, влажности воздуха и толщины нанесенного слоя.
Термостойкость: до 110 °C

II B (E) VOC/LOÜ/ЛОВ-/LOJ max. 840g/l (2010), VOC 580g/l

СТАБИЛЬНОСТЬ ПРИ ХРАНЕНИИ:
60 месяцев при соблюдении условий хранения
(= 10-25 °C, относительная влажность воздуха макс. 60%)

ОБЪЕМ: 400 мл

Maston Oy Teollisuustie 10, FI-02880 Veikkola, Finland, Tel. +358 20 7188 580, Fax +358 20 7188 599
Теоллисуустие 10, 02880 Вейккола, Финляндия, Тел. +358 20 7188 580, Факс +358 20 7188 599

EYE CATCHING FINISH!

ОТДЕЛКА

WHEEL PAINT SILVER DOLLAR 500 ML

Используя оригинальную краску Car-Rep® Silver Dollar Look даже на изношенных дисках можно получить высокоглянцевую металлическую поверхность. Крупные 3-мерные частицы серебристого алюминия позволяют уникальной, полупрозрачной смеси придавать яркость металлической поверхности с привлекательным блеском серебряного доллара. Затраты минимальны по сравнению со стоимостью нового диска. Быстрое время высыхания, прочное и глянцевое покрытие. Эта современная, проверенная акриловая формула защищает от тормозной пыли, химикатов, чистящих растворов, высоких температур и зазубрин.

Краска Car-RepR Silver dollar производится на акриловой основе. Быстро сохнет, поверхность более глянцевая и износостойкая, чем при использовании традиционных аэрозольных красок. Площадь покрытия акриловых красок Car-RepR. Твердое покрытие дает отличную защиту для износа и сколов.

СВОЙСТВА И КАЧЕСТВА:
Высококачественный акрил
Можно красить мокрым-по-мокрому или мокрым-по-сухому
Очень высокая укрывистость
Отличная адгезия
Быстрое выравнивание
Гладкая поверхность
Быстро сохнет
Стойкая к атмосферным воздействиям, светостойкая, стойкая к УФ-излучению
Износостойкая, ударопрочная и ударостойкая
Высокая твердость поверхности и хорошая эластичность
Поверхность может быть отполирована

ФИЗИКО-ХИМИЧЕСКИЕ ДАННЫЕ:
Связующая основа: акриловые смолы
Цвет: 3-мерный серебристый алюминий
Запах: растворитель
Степень блеска (при измерении под углом 60 ° в соответствии с DIN 67530.): около 90 единиц блеска

VOC: II B (e) VOC max. 840g/l (2010), VOC 624g/l

РАСХОД:
В зависимости от плотности и цвета поверхности:
500 мл достаточно для окраски около 1,5 - 2,0 м²
Время высыхания (при 20 °C, 50% относительной влажности воздуха):
От пыли: прибл. 5-10 минут
На отлип: прибл. 10-20 минут
Окончательная твердость: около 24 часов
Время высыхания зависит от температуры окружающей среды, влажности воздуха и толщины нанесенного слоя.
Термостойкость: до 110°C
Стабильность при хранении:
60 месяцев при соблюдении условий хранения (= 10-25°C, относительная влажность воздуха макс. 60%)

ОБЪЕМ: 500 мл

АРТИКУЛ: CR01025

ТОРГОВАЯ УПАКОВКА: 6 шт.

6 412490 023225

TEHTY SUOMESSA MADE IN FINLAND

Maston Oy Teollisuustie 10, FI-02880 Veikkola, Finland, Tel. +358 20 7188 580, Fax +358 20 7188 599
Теоллисуустие 10, 02880 Вейккола, Финляндия, Тел. +358 20 7188 580, Факс +358 20 7188 599

MASTON
www.car-rep.fi

ОТДЕЛКА

ACRYLIC WHEEL PAINTS 500 МЛ

Используя оригинальную краску Car-Rep® wheel paints даже на изношенных дисках можно получить высокоглянцевую металлическую поверхность. Быстрое время высыхания и прочный и глянцевой отделкой. Эта передовая, проверенная трек акриловая формула защищает от тормозной пыли, химикаты, чистящие растворы, тепла и зазубрин.
Краска Car-Rep® wheel paints производится на акриловой основе. Быстро сохнет, поверхность более глянцевая и износостойкая, чем при использовании традиционных аэрозольных красок. Площадь покрытия акриловых красок Car-RepR. Твердое покрытие дает отличную защиту для износа и сколов.

СВОЙСТВА И КАЧЕСТВА:
Высококачественный акрил
Можно красить мокрым-по-мокрому или мокрым-по-сухому
Очень высокая укрывистость
Отличная адгезия
Быстрое выравнивание
Гладкая поверхность
Быстро сохнет
Стойкая к атмосферным воздействиям, светостойкая, стойкая к УФ-излучению
Износостойкая, ударопрочная и ударостойкая
Высокая твердость поверхности и хорошая эластичность
Поверхность может быть отполирована

ФИЗИКО-ХИМИЧЕСКИЕ ДАННЫЕ:
Связующая основа: акриловые смолы
Цвет: см. крышку
Запах: растворитель
Степень блеска (при измерении под углом 60 ° в соответствии с DIN 67530.): около 90 единиц блеска

РАСХОД:
В зависимости от плотности и цвета поверхности:
500 мл достаточно для окраски около 1,5 - 2,0 м^2
Время высыхания (при 20 °C, 50% относительной влажности воздуха):
От пыли: прибл. 5-10 минут
На отлип: прибл. 10-20 минут
Окончательная твердость: около 24 часов
Время высыхания зависит от температуры окружающей среды, влажности воздуха и толщины нанесенного слоя.
Термостойкость: до 110°C
Стабильность при хранении:
60 месяцев при соблюдении условий хранения (= 10-25°C, относительная влажность воздуха макс. 60%)

ОБЪЕМ: 500 мл

ТОРГОВАЯ УПАКОВКА: 6 шт.

TEHTY SUOMESSA MADE IN FINLAND

6 412490 016265	6 412490 016272	6 412490 016289	6 412490 016296	6 412490 022341
CR01020 ЗОЛОТИСТЫЙ	CR01021 БЕЛЫЙ	CR01022 СЕРЕБРИСТЫЙ	CR01023 СТАЛЬНОЙ	CR01024 ЧЕРНЫЙ

Maston Oy Teollisuustie 10, FI-02880 Veikkola, Finland, Tel. +358 20 7188 580, Fax +358 20 7188 599
Теоллисуустие 10, 02880 Вейккола, Финляндия, Тел. +358 20 7188 580, Факс +358 20 7188 599

MASTON
www.car-rep.fi

Декоративная отделка

Аэрозоль BACK LIGHT 400 мл

Прозрачные аэрозоли Car-Rep® предназначены для окрашивания различных прозрачных деталей для которых необходимо сохранить прозрачность. Если деталь имеет структурированную поверхность, структура остается видимой под окрашенной поверхностью. Аэрозоль специально разработан для пластиковых поверхностей, но также характеризуется хорошей адгезией к любым другим материалам. Благодаря великолепным сцепляющим свойствам можно использовать в качестве грунтовки для автомобильных деталей из твердого пластика. Примеры применения: пластик с прозрачным покрытием, стекло, фары, колбы ламп, металлы и др.

Внимание: Во многих странах покраска задних огней или любых других огней транспортных средств запрещена. Пожалуйста, ознакомьтесь с местным законодательством или проконсультируйтесь с официальными органами перед работой. Car-Rep® не несет никакой ответственности за неправильное использование изделия. Проверьте на совместимость перед покраской.

СВОЙСТВА И КАЧЕСТВА:
Специальные связующее обеспечивают наилучшее сцепление даже на пластиковой поверхности
Прозрачный, структура основы остается видимой после нанесения покрытия
Долговечный блеск
Отличная адгезия
Быстро сохнет
Хорошая текучесть, гладкая поверхность
Атмосферостойкая
Нет желтеет со временем
Износостойкая, ударостойкая, ударопрочная
Твердая, но эластичная поверхность

ФИЗИКО-ХИМИЧЕСКИЕ ДАННЫЕ:
Связующая основа: алкидные смолы
Цвет: см. крышку
Запах: растворитель
Степень блеска (при измерении под углом 60° в соответствии с DIN 67530.): Глянцевая: около 90 единиц блеска

РАСХОД:
В зависимости от плотности и цвета поверхности:
400 мл достаточно для окраски около 1,0 м^2
Время высыхания (при 20 °C, 50% относительной влажности воздуха):
От пыли: прибл. 30 минут
На отлип: прибл. 2 часа
Сухая на ощупь: прибл. 4 часа.
Время высыхания зависит от температуры окружающей среды, влажности воздуха и толщины нанесенного слоя.
Термостойкость: до 80°C
Стабильность при хранении:
60 месяцев при соблюдении условий хранения (= 10-25°C, относительная влажность воздуха макс. 60%)

ОБЪЕМ: 400 мл

ТОРГОВАЯ УПАКОВКА: 6 шт.

TEHTY SUOMESSA
MADE IN FINLAND

6 412490 024475
CR01095 Черный

6 412490 024482
CR01096 Красный

Maston Oy Teollisuustie 10, FI-02880 Veikkola, Finland, Tel. +358 20 7188 580, Fax +358 20 7188 599
Теоллисуустие 10, 02880 Вейккола, Финляндия, Тел. +358 20 7188 580, Факс +358 20 7188 599

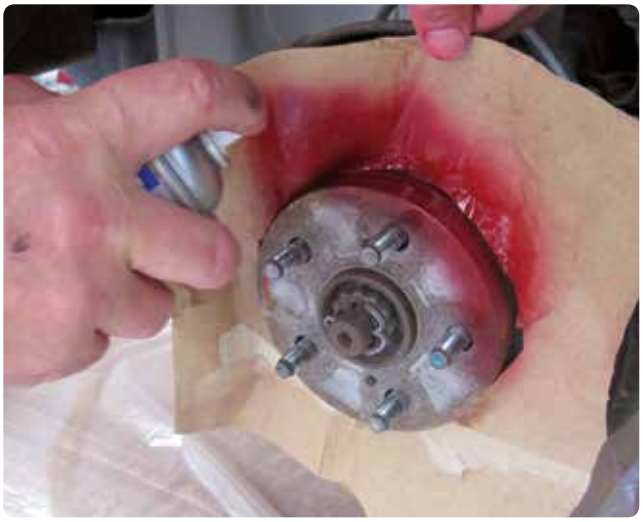

Декоративная отделка

BRAKE CALIPER PAINTS 400 ML

Тюнинг тормозных колодок никогда не был так прост. Краска Car-Rep® Caliper Paint износостойкая, устойчива к воздействию внешних факторов и агрессивных сред. Производится на акриловой/алкидной основе, это позволяет сохранить блестящую поверхность при температурах до 260°C. Краска доступна в аэрозолях для нанесения на тормозные колодки, когда они сняты с транспортного средства, а также в комплекте с кистью для покраски, когда тормозные колодки не снимаются с автомобиля.
Для оптимальной подготовки к покраске необходимо очистить тормозные суппорты обезжиривающим средством Car-Rep® Grease Off. Затем обработать поверхность антикоррозионной грунтовкой Car-Rep® Anti-Rust Primer или грунтовкой Car-Rep® Primer.

СВОЙСТВА И КАЧЕСТВА:
Высококачественный алкид
Быстросохнущий
Долговечный блеск
Атмосферостойкий
Отличная адгезия
Очень хорошая кроющая способность
Хорошая противокоррозионная зашита
Твердая поверхность, хорошая упругость
Твердое и гладкое покрытие с грязеотталкивающим свойством
Устойчивость к бензину, химически агрессивным веществам и атмосферному воздействию
Не устойчива к тормозной жидкости

ФИЗИКО-ХИМИЧЕСКИЕ ДАННЫЕ:
Связующая основа: алкидные смолы
Цвет: см. крышку
Запах: растворитель
Степень блеска (при измерении под углом 60° в соответствии с DIN 67530.): Глянцевая: около 90 единиц блеска

РАСХОД:
В зависимости от плотности и цвета поверхности:
400 мл достаточно для 4 тормозных суппортов
Время высыхания (при 20 °C, 50% относительной влажности воздуха):
От пыли: прибл. 10 минут
Сухая на ощупь: прибл. 30 минут
Окончательная твердость: примерно 7 дней
Время высыхания зависит от температуры окружающей среды, влажности воздуха и толщины нанесенного слоя.
Термостойкость: до 260°C
Стабильность при хранении:
60 месяцев (аэрозоль) 36 месяцев (жидкая), при соблюдении условий хранения (= 10-25°C, относительная влажность воздуха макс. 60%)
Объем: 400 мл аэрозольный баллон, 250 мл жидкая, для нанесения кистью

VOC: II B (e) VOC max. 840g/l (2010), VOC 675g/l

ТОРГОВАЯ УПАКОВКА: 6 шт.

6 412490 024390
CR01064 Красный

6 412490 024406
CR01065 Синий

6 412490 024413
CR01066 Желтый

TEHTY SUOMESSA
MADE IN FINLAND

6 412490 023744
cr04064 Красный (жидкая) 250мл

6 412490 023751
cr04065 Синий (жидкая) 250мл

6 412490 023768
cr04066 Желтый (жидкая) 250мл

Maston Oy Teollisuustie 10, FI-02880 Veikkola, Finland, Tel. +358 20 7188 580, Fax +358 20 7188 599
Теоллисуустие 10, 02880 Вейккола, Финляндия, Тел. +358 20 7188 580, Факс +358 20 7188 599

MASTON
www.car-rep.fi

Декоративная отделка

Краска для бамперов 400 мл

Краска для бамперов Car-Rep® Bumper Spray производится на акриловой основе с добавлением высококачественной грунтовки для пластика и оригинальных автомобильных паст. Аэрозоль можно наносить непосредственно на пластиковую поверхность без предварительного грунтования поверхности. Придает пластиковой поверхности шелковистость и полуглянцевый блеск. Краска для бамперов Car-Rep® Bumper Spray быстро сохнет, отличается повышенной устойчивостью к внешним воздействиям по сравнению с традиционными аэрозольными красками на синтетических или нитро связующих. Прочное и долговечное покрытие устойчиво к внешним воздействиям.

СВОЙСТВА И КАЧЕСТВА:
Можно наносить непосредственно на пластиковую поверхность
Полуглянцевая
Сохраняет оригинальную структуру бампера
Устойчива к царапинам и ударам
Простая в применении
Быстро сохнет
Отличная укрывистость
Отличная адгезия
Можно лакировать
Подходит для многих других синтетических материалов
ФИЗИКО-ХИМИЧЕСКИЕ ДАННЫЕ:
Основа: акриловые смолы
Цвет: см. крышку
Запах: растворитель
Степень блеска (при измерении под углом 60 ° в соответствии с DIN 67530.):
Полуглянцевая: около 45 единиц блеска

РАСХОД:
В зависимости от плотности и цвета поверхности:
400 мл достаточно для 2 средних бамперов
Время высыхания (при 20 °C, 50% относительной влажности воздуха):
От пыли: примерно через 20-30 минут
На отлип: примерно через 1 час
Окончательная твердость: после 24 часов
Время высыхания зависит от температуры окружающей среды, влажности воздуха и толщины нанесенного слоя.
Термостойкость: до 110°C
Стабильность при хранении:
60 месяцев при соблюдении условий хранения (= 10-25°C, относительная влажность воздуха макс. 60%)

ОБЪЕМ: 400 мл

ТОРГОВАЯ УПАКОВКА: 6 шт.

6 412490 024420	6 412490 024437	6 412490 024444	6 412490 024451	6 412490 024468
CR01081	CR01082	CR01083	CR01084	CR01085
Белый	Светло-серый	Темно-серый	Антрацит	Черный

TEHTY SUOMESSA
MADE IN FINLAND

Maston Oy Teollisuustie 10, FI-02880 Veikkola, Finland, Tel. +358 20 7188 580, Fax +358 20 7188 599
Теоллисуустие 10, 02880 Вейккола, Финляндия, Тел. +358 20 7188 580, Факс +358 20 7188 599

MASTON
www.car-rep.fi

Декоративная отделка

Аэрозольная краска Золото, Медь и Хром 400 мл

Высокоглянцевая аэрозольная краска Car-Rep® хром, золото и медь предназначена для применения внутри помещений, оставляет блестящее и идеальное покрытие на поверхности после непродолжительного высыхания. Подходит для дерева, металла, стекла и большинства искусственных поверхностей, а также окраски засушенных растений. Ограниченная погодоустойчивость. Не подходит для пенопласта. Не выдерживает сильного трения. Лакировка только аэрозолем Car-Rep® Clear Coat Effect spray.

СВОЙСТВА И КАЧЕСТВА:
На основе специальных смол
Эффективность блеска может измениться в результате интенсивного трения или чистки.
Очень хорошая кроющая способность
Высокая степень блеска
Отличная адгезия
Быстро сохнет
Хорошая текучесть, гладкая поверхность
Физико-химические данные:
Связующая основа: Специальные смолы
Цвет: см. крышку
Запах: растворитель
Степень блеска (при измерении под углом 60° в соответствии с DIN 67530.):
Невозможно измерить > 100

VOC: II B (e) VOC max. 840g/l (2010), VOC 547g/l

РАСХОД:
В зависимости от плотности и цвета поверхности: 400 мл достаточно для окраски около 1,2 м²
Время высыхания (при 20 °C, 50% относительной влажности воздуха):
От пыли: прибл. 10 минут
На отлип: прибл. 60 минут
Окончательная твердость: около 24 часов
Время высыхания зависит от температуры окружающей среды, влажности воздуха и толщины нанесенного слоя.
Термостойкость: до 80 °C

СТАБИЛЬНОСТЬ ПРИ ХРАНЕНИИ:
60 месяцев при соблюдении условий хранения (= 10-25 °C, относительная влажность воздуха макс. 60%)

ОБЪЕМ: 400 мл

TEHTY SUOMESSA MADE IN FINLAND

6 412490 024307
CR01058
GOLD EFFECT -Золотой

6 412490 024314
CR01059
COPPER EFFECT -Медный

4 041597 010634
CR01063
CHROME EFFECT - хром

Maston Oy Teollisuustie 10, FI-02880 Veikkola, Finland, Tel. +358 20 7188 580, Fax +358 20 7188 599
Теоллисуустие 10, 02880 Вейккола, Финляндия, Тел. +358 20 7188 580, Факс +358 20 7188 599

MASTON
www.car-rep.fi

ДЕКОРАТИВНАЯ ОТДЕЛКА

CLEAR COAT EFFECT SPRAY 400МЛ

Специально разработан для применения на покрытии с эффектом золота, хрома и меди для улучшения износоустойчивости, погодоустойчивости и улучшения сопротивления истиранию. Формируется тонкий вязкий слой на поверхности, и достигается возможность использования на открытом воздухе.

Внимание: Цвет лака белый матовый при нанесении становится прозрачным при высыхании.

КАЧЕСТВО И СВОЙСТВА
На водной основе
Практически без запаха
Стойкая к атмосферным воздействиям, влагостойкость
С защитой от воздействия УФ-излучения
Практически для всех поверхностей
Высокая вязкость
Без подтеков

ФИЗИКО-ХИМИЧЕСКИЕ ДАННЫЕ
Основа: на основе специального водоэмульсионного связующего
Цвет: прозрачный лак
Степень глянца: глянцевая

ХАРАКТЕРИСТИКИ:
Применение: для внутренних и наружных работ
Рабочая температура: +15 ° C
Адгезия: отличная
Стойкость к химическим воздействиям: не стойкая
Погодоустойчивость: Отличная
Содержание VOC: IIB (e), VOC макс. 840 г/л (2010), VOC 44 г/л
Расход м2: 2,0 - 2,5 *)
От пыли: 30 мин *)
На отлип: 60 мин *)
Повторное нанесение: только через 1 час при +20°C
Термостойкость: Не термостойкая
*) ВНИМАНИЕ! Расход будет зависеть от многих факторов, включая текстуру, пористость, оттенок цвета и влажность поверхности. Время высыхания зависит от материала, влажности и температуры воздуха, а также толщины слоя краски.

Стабильность при хранении:
60 месяцев при соблюдении условий хранения (= 10-25 °C, относительная влажность воздуха макс. 60%)

ОБЪЕМ: 400 мл

ТОРГОВАЯ УПАКОВКА: 6шт.

АРТИКУЛ: CR01057

TEHTY SUOMESSA
MADE IN FINLAND

6 412490 023775

Maston Oy Teollisuustie 10, FI-02880 Veikkola, Finland, Tel. +358 20 7188 580, Fax +358 20 7188 599
Теоллисуустие 10, 02880 Вейккола, Финляндия, Тел. +358 20 7188 580, Факс +358 20 7188 599

MASTON
www.car-rep.fi

ДЕКОРАТИВНАЯ ОТДЕЛКА

WRINKLE SPRAY 400 мл

Структурная краска Car-RepR Wrinkle создает глубокую и интенсивную текстуру и идеально подходит для декоративной отделки практически любой металлической поверхности. Производится на основе натурального акрила с добавлением высококачественных цветных паст. Чрезвычайно высокая кроющая способность. Покрытие очень твердое и дает отличную защиту. Стойкость к выцветанию, смазке, стойкость к обезжиривающему составу, ржавчине, износостойкость. Термостойкость до 120 °C.

Примеры применения: крышка клапанного механизма, металлические приборная доска, стартер, панели двери, рычаг переключения передач, генератор переменного тока, теплоизоляционная перегородка. Пластиковые поверхности необходимо предварительно загрунтовать грунтовкой Car-RepR plastic primer.

КАЧЕСТВО И СВОЙСТВА
Создает глубокую и богатую текстуру
Высококачественный акрил
Можно красить мокрым-по-мокрому или мокрым-по-сухому
Очень хорошая кроющая способность
Отличная адгезия
Быстро выравнивается
Гладкая поверхность
Быстро сохнет
Подходит для внутренних и наружных работ
Стойкая к атмосферным воздействиям, светостойкая, стойкая к УФ-излучению
Износостойкая, ударостойкая, ударопрочная
Высокая твердость поверхности и хорошая эластичность

ФИЗИКО-ХИМИЧЕСКИЕ ДАННЫЕ
Связующая основа: акриловая смола
Цвет: черный, красный и серебристый , см. крышку
Запах: растворитель
Степень блеска (при измерении под углом 60° в соответствии с DIN 67530.):
Матовая: ниже 20 единиц блеска

РАСХОД:
В зависимости от плотности и цвета поверхности:
400 мл достаточно для окраски около. 1,0 - 1,5 м2
Время высыхания (при 20 °C, 50% относительной влажности воздуха):
От пыли: прибл. 5-10 минут
На отлип: прибл. 10-20 минут
Окончательная твердость: около 24 часов
Время высыхания зависит от температуры окружающей среды, влажности воздуха и толщины нанесенного слоя.
Температурный режим : до 120 ° C

СТАБИЛЬНОСТЬ ПРИ ХРАНЕНИИ:
60 месяцев при соблюдении условий хранения (= 10-25°C, относительная влажность воздуха макс. 60%)

ОБЪЕМ: 400 мл

ТОРГОВАЯ УПАКОВКА: 6 шт.

TEHTY SUOMESSA MADE IN FINLAND

6 412490 026486 cr01052 Черный

6 412490 026493 cr01053 Красный

6 412490 026509 cr01054 Серебристый

Maston Oy Teollisuustie 10, FI-02880 Veikkola, Finland, Tel. +358 20 7188 580, Fax +358 20 7188 599
Теоллисуустие 10, 02880 Вейккола, Финляндия, Тел. +358 20 7188 580, Факс +358 20 7188 599

MASTON
www.car-rep.fi

RUBBER comp®

Прочное покрытие
ЛЕГКО снимается !

STYLING PAINTS

RUBBERcomp®

RUBBERcomp® является многоцелевым, специальным резиновым покрытием, высыхающим в естественных условиях. Легко наносится аэрозолем или кистью, можно просто окунуть предмет в краску. Защищает от влаги, кислот, механических повреждений, коррозии и скольжения/проскальзывания, также обеспечивает удобный, контролируемый захват.
RUBBERcomp® сохраняет гибкость и эластичность в течение долгого времени, не трескается и не крошится в экстремальных погодных условиях. Сохраняет свойства при температурах от -30°C до 90°C

СВОЙСТВА И КАЧЕСТВА:
Основа: синтетический каучук
Может наноситься методом мокрый-по-мокрому или мокрый-по-сухому
Образует водонепроницаемый, электроизоляционный, износоустойчивый слой
Сохраняет эластичность в широком диапазоне температур
Легко снимается удалением резинового слоя
Степень глянца : матовая, полуглянцевая или глянцевая

ФИЗИКО-ХИМИЧЕСКИЕ ДАННЫЕ:
Запах: растворитель
Цвет: см. этикетку

ОБЛАСТЬ ПРИМЕНЕНИЯ
Металл: более высокая износоустойчивость, устойчивость к коррозии, уменьшение вибраций, звукоизоляция, электроизоляция
Дерево: в качестве уплотнителя и для предотвращения растрескивания.
Стекло: повышает ударопрочность
Текстиль и стропы : водонепроницаемость, предотвращение гниения и изнашивания.
Пластмассы: образует эластичный, стойкий к механическим повреждениям слой.
Резина: образует эластичный, стойкий к механическим повреждениям слой.
Бумага и картон: водонепроницаемый, износостойкий слой

IIB(e)/ЛОВ max. 840 g/l (2010), VOC 614 g/l

TEHTY SUOMESSA MADE IN FINLAND

ВРЕМЯ ВЫСЫХАНИЯ
Время высыхания (при 20 °C, 50% относительной влажности воздуха):
От пыли: через 15 минут
На отлип: через 30 минут
Окончательная твердость: через 4 часа
Применение при низких температурах может повлиять на сроки высыхания, качество поверхности и результативность распыления.

ИНСТРУКЦИЯ ПО ПРИМЕНЕНИЮ:
Очистить поверхность от масла, жира, грязи, воска и рыхлой ржавчины. Перед использованием хорошо взболтать. При использовании аэрозоля наносить несколько слоев, чтобы получить необходимую толщину пленки. Инструкция: для использования окрасочного пистолета жидкую краску RUBBERcomp® необходимо развести: в соотношении масс 70% RUBBERcomp, 30% растворитель RUBBERcomp; в соотношении объема 76,5% RUBBERcomp, 23,5% растворитель RUBBERcomp (= 1 литр RUBBERcomp + 0,3 л растворитель RUBBERcomp). Давление 2,5 - 3,0 бар, наконечник 1,4 мм.

СТАБИЛЬНОСТЬ ПРИ ХРАНЕНИИ:
36 месяцев при соблюдении условий хранения (= 10-25 °C, относительная влажность воздуха макс. 60%)

ОБЪЕМ:
400 мл аэрозоль, 450 мл Растворитель
250 мл , 1000 мл, 3000 мл жидкость

Maston Oy Teollisuustie 10, FI-02880 Veikkola, Finland, Tel. +358 20 7188 580, Fax +358 20 7188 599
Теоллисуустие 10, 02880 Вейккола, Финляндия, Тел. +358 20 7188 580, Факс +358 20 7188 599

MASTON
www.car-rep.fi

RUBBERcomp®

CAR-REP® automotive products

400 ml spray

CR191210 Черный матовый	CR191215 Черный полуглянцевый	CR192220 Белый полуглянцевый	CR193310 Прозрачный матовый
CR193320 Прозрачный глянцевый	CR193350 Дымчатый полуглянцевый	CR196170 Оранжевый флуоресцентный полуглянцевый	CR196200 Зеленый флуоресцентный полуглянцевый
CR198030 Синий полуглянцевый	CR198050 Красный полуглянцевый	CR199970 Стальной полуглянцевый	CR199980 Серебристый глянцевый

THINNER CR190045 450 мл Растворитель

250 ml

CR1901210 Черный матовый	CR1901215 Черный полуглянцевый	CR1902220 Белый полуглянцевый	CR1903310 Прозрачный матовый
CR1903320 Прозрачный глянцевый	CR1903350 Дымчатый полуглянцевый	CR1906170 Оранжевый флуоресцентный полуглянцевый	CR1906200 Зеленый флуоресцентный полуглянцевый
CR1908030 Синий полуглянцевый	CR1908050 Красный полуглянцевый	CR1909970 Стальной полуглянцевый	CR1909980 Серебристый глянцевый

1 l

CR1911210 Черный матовый	CR1911215 Черный полуглянцевый	CR1912220 Белый полуглянцевый	CR1913310 Прозрачный матовый
CR1913320 Прозрачный глянцевый	CR1913350 Дымчатый полуглянцевый	CR1916170 Оранжевый флуоресцентный полуглянцевый	CR1916200 Зеленый флуоресцентный полуглянцевый
CR1918030 Синий полуглянцевый	CR1918050 Красный полуглянцевый	CR1919970 Стальной полуглянцевый	CR1919980 Серебристый глянцевый

3 l

CR1921210 Черный матовый	CR1921215 Черный полуглянцевый	CR1922220 Белый полуглянцевый	CR1923310 Прозрачный матовый
CR1923320 Прозрачный глянцевый	CR1923350 Дымчатый полуглянцевый	CR1926170 Оранжевый флуоресцентный полуглянцевый	CR1926200 Зеленый флуоресцентный полуглянцевый
CR1928030 Синий полуглянцевый	CR1928050 Красный полуглянцевый	CR1929970 Стальной полуглянцевый	CR1929980 Серебристый глянцевый

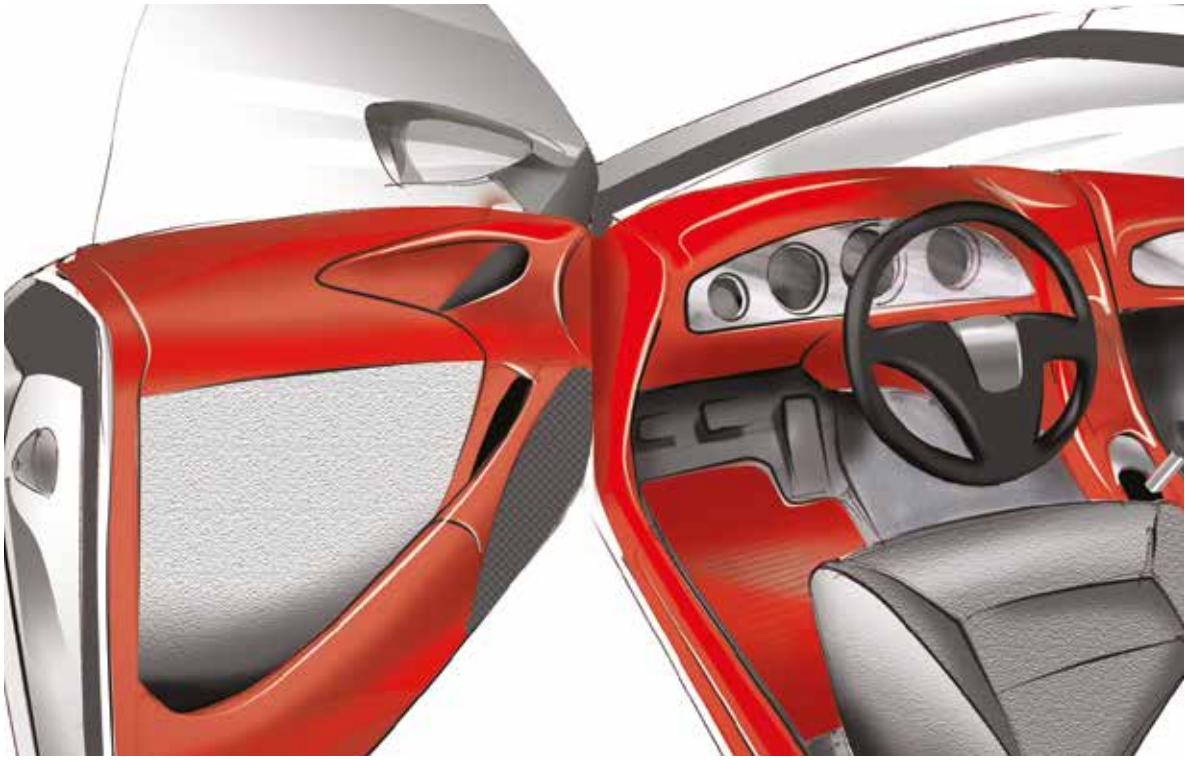

ОТДЕЛКА

VINYL SPRAY 400 ML

Покрытие Car-RepR Vinyl восстанавливает и приводит в порядок интерьер например, виниловые или кожаные сиденья, переднюю панель автомобиля, панели двери, рычаги переключения передач и консолей. Специальная формула с максимальным количеством усилителя адгезии. Нет необходимости в грунтовке, покрытие Car-RepR Vinyl не треснет, не отшелушится, не отколется. Вы также можете изменить облик своего автомобиля, добавив свежий цвет в интерьере.

СВОЙСТВА И КАЧЕСТВА:
Формула на основе растворителя с добавлением усилителя адгезии.
Быстро выравнивается, создает гладкую поверхность
Стойкая к атмосферным воздействиям и УФ-излучению
Износостойкая, ударопрочная и ударостойкая
Образует долговременное, эластичное покрытие
Восстанавливает цвет кожи, винила, искусственной кожи и многих тканей.
Быстро сохнет, сухая-на-отлип в течение 30 минут, сухая-на-ощупь в течение одного часа

ФИЗИЧЕСКО-ХИМИЧЕСКИЕ ДАННЫЕ:
Связующая основа: специальные виниловые смолы с усилителями адгезии
Цвет: см. крышку, доступны матовые, полуглянцевые и высокоглянцевые тона
Запах: растворитель
Степень блеска (при измерении под углом 60 ° в соответствии с DIN 67530.):
Глянцевая: около 90 единиц блеска
Полуглянцевая: около 45 единиц блеска
Матовая: ниже 20 единиц блеска
Рекомендуемая грунтовка: нет необходимости

РАСХОД:
В зависимости от плотности и цвета поверхности:
400 мл достаточно для обработки около 1 - 1,5 м2
Время высыхания (при 20 °C, 50% относительной влажности воздуха):
От пыли: прибл. 10 минут
На отлип: прибл. 30 минут
На ощупь: прибл. 60 минут
Окончательная твердость: около 24 часов
Время высыхания зависит от температуры окружающей среды, влажности воздуха и толщины нанесенного слоя.
Термостойкость: до 110 ° C
Стабильность при хранении:
60 месяцев при соблюдении условий хранения (= 10-25 °C, относительная влажность воздуха макс. 60%)

VOC: II B (e) VOC max. 840g/l (2010), VOC 568g/l

ОБЪЕМ: 400 мл

ТОРГОВАЯ УПАКОВКА: 6 шт.

TEHTY SUOMESSA MADE IN FINLAND

Maston Oy Teollisuustie 10, FI-02880 Veikkola, Finland, Tel. +358 20 7188 580, Fax +358 20 7188 599
Теоллисуустие 10, 02880 Вейккола, Финляндия, Тел. +358 20 7188 580, Факс +358 20 7188 599

Vinylspray 400ml

6 412490 028473

cr0131001
RAL1001

6 412490 028480

cr0131002
RAL1002

6 412490 028497

cr0133009
RAL3009

6 412490 028503

cr0137000
RAL7000

6 412490 028510

cr0137015
RAL7015

6 412490 028527

cr0138019
RAL8019

6 412490 028534

cr0138025
RAL8025

6 412490 028541

cr0139003
RAL9003

6 412490 028558

cr0139004
RAL9004

Декоративная отделка

ENGINE PAINT SPRAY 400 ML

Высококачественный лак на алкидной основе с высокой укрывистостью для блоков цилиндров и деталей трансмиссии.

СВОЙСТВА И КАЧЕСТВА:
Отличная заполняющая способность
Устойчивость к перепадам температуры
Эластичность
Износостойкость, ударопрочность
Устойчивость к воздействию бензина, химических веществ и непогоды
Противокоррозионное средство
Высокая стойкость к УФ-излучению
Хорошая адгезия

ФИЗИКО-ХИМИЧЕСКИЕ ДАННЫЕ:
Основа: алкидная смола
Цвет: соответствие оригинальному цвету двигателя
Расход: около 1,5 м2 в зависимости от поверхности
Время высыхания (при 20 °C, 50% относительной влажности воздуха):
От пыли: от 30 до 60 минут
На отлип: через 3 часа
Окончательная твердость: через 7 дней
Повторное нанесение: мокрым-по-мокрому в течении 30 минут или через 7 суток
Термостойкость: до 110 ° C
Максимальная термостойкость: 180 ° C

СТАБИЛЬНОСТЬ ПРИ ХРАНЕНИИ:
60 месяцев при соблюдении условий хранения (= 10-25°C, относительная влажность воздуха макс. 60%)

ОБЪЕМ: 400 мл

ТОРГОВАЯ УПАКОВКА: 6 шт.

6 412490 016418	6 412490 016425	6 412490 016432	6 412490 016449	6 412490 016456
cr01067	cr01068	cr01069	cr01070	cr01071
Красный	Черный	Серебряннай	Синий	Зеленый

TEHTY SUOMESSA MADE IN FINLAND

Maston Oy Teollisuustie 10, FI-02880 Veikkola, Finland, Tel. +358 20 7188 580, Fax +358 20 7188 599
Теоллисуустие 10, 02880 Вейккола, Финляндия, Тел. +358 20 7188 580, Факс +358 20 7188 599

Термостойкие краски и лак

Термостойкая аэрозольная краска и полуглянцевый лак 400 мл

Простая в использовании аэрозольная краска с термостойкостью до +600°C подходит для наружных поверхностей печей, котлов, дымоходов, грилей, амортизаторов транспортных средств и подобных объектов, рабочая температура которых не превышает + 600°C.
Помните о защите поверхностей, которые не будут окрашиваться! После нанесения дать поверхности высохнуть при +20°C в течение 30 минут. Окрашенная поверхность достигает своих свойств окончательно после 60 минут нагрева до +200°C. При нанесении нескольких слоев краски необходимо нагревать каждый слой.

ХАРАКТЕРИСТИКИ:
Применение: термостойкая аэрозольная краска не более +600°C
Адгезия: отличная
Стойкость к химическим воздействиям: после нагревания
Погодоустойчивость: отличная

ОСНОВА: на кремниевой основе
Расход м²: 1,0 - 2,0 *)
От пыли: 5-10 мин *)
На отлип: 10-20 мин *)
Повторное нанесение: в течении 15 минут или через 7 суток
Термостойкость: до +600°C

*) ВНИМАНИЕ! Расход будет зависеть от многих факторов, включая текстуру, пористость, оттенок цвета и влажность поверхности. Время высыхания зависит от материала, влажности и температуры воздуха, а также толщины слоя краски.

VOC: II B (e) VOC max. 840g/l (2010), VOC 633g/l

СТАБИЛЬНОСТЬ ПРИ ХРАНЕНИИ:
60 месяцев

ОБЪЕМ: 400 мл

6 412490 016647
CR01090
600° БЕЛЫЙ

6 412490 016654
CR01091
600° СЕРЕБРЯНЫЙ

6 412490 024529
CR01092
600° Черный

TEHTY SUOMESSA
MADE IN FINLAND

6 412490 016678
CR01093
250° КРАСНЫЙ

6 412490 016685
CR01094
600° ГЛЯНЦЕВЫЙ ЛАК

6 412490 024321
CR01113
400° Черный

Maston Oy Teollisuustie 10, FI-02880 Veikkola, Finland, Tel. +358 20 7188 580, Fax +358 20 7188 599
Теоллисуустие 10, 02880 Вейккола, Финляндия, Тел. +358 20 7188 580, Факс +358 20 7188 599

MASTON
www.car-rep.fi

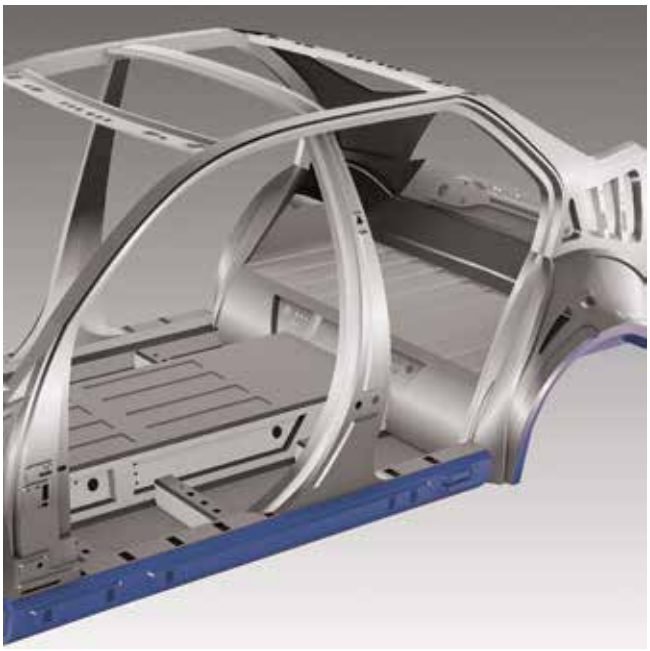

ЗАЩИТА КУЗОВА

STONE CHIP SPRAY 500МЛ

Антигравий Car-Rep® Stone Chip обеспечивает экономичную защиту от гравия, способную к окрашиванию, характеризуется влагостойкостью, сопротивлением коррозии, и долговечностью прорезиненного покрытия. Образует устойчивый упругий защитный слой. Также пригоден для использования в качестве амортизационного вещества в картере колес и основании ходовой части.

КАЧЕСТВО И СВОЙСТВА
Превосходная защита от коррозии
Долговременное сохранение эластичности
Шумопоглотительные свойства
Отличная адгезия
Поверхность может быть окрашена
Погодоустойчивость
устойчивость к слабым кислотам и растворителям
Удаление: свежее покрытие с растворителем, сухое покрытие механически
Физико-химические данные
Связующая основа: растворитель, каучук, смолы и заполнители
Цвет: см. Крышка

Использование:
Время высыхания (при 20 °C, 50% относительной влажности воздуха):
От пыли: прибл. 30 минут
На отлип: прибл. 60 минут
Готовность к покраске: прибл. 2 часа
Время высыхания зависит от температуры окружающей среды, влажности воздуха и толщины нанесенного слоя.

СТАБИЛЬНОСТЬ ПРИ ХРАНЕНИИ:
60 месяцев при соблюдении условий хранения (= 10-25°C, относительная влажность воздуха макс. 60%)

ОБЪЕМ: 500 мл

ТОРГОВАЯ УПАКОВКА: 6 шт.

6 412490 022808
CR01100
Черный

6 412490 022815
CR01101
Серый

6 412490 022822
CR01102
Белый

TEHTY SUOMESSA
MADE IN FINLAND

Maston Oy Teollisuustie 10, FI-02880 Veikkola, Finland, Tel. +358 20 7188 580, Fax +358 20 7188 599
Теоллисуустие 10, 02880 Вейккола, Финляндия, Тел. +358 20 7188 580, Факс +358 20 7188 599

ЗАЩИТА КУЗОВА

UNDERBODY COATING SPRAY 500 мл

Car-Rep® Professional Undercoat обладает свойством поглощения звука, обеспечивает превосходную защиту, при этом снижает дорожные шумы. Быстросохнущая защитная масса на основе битума для защиты днища и ходовой части. Износостойкая гибкая масса обеспечивает хорошую защиту от коррозии. Образует эластичное, прочное покрытие на нижней части кузова и картере колес автомобилей и других транспортных средств. Он защищает кузов от механических и химических воздействий щебня, песка, влаги, ржавчины и влияний погоды. Благодаря тиксотропным свойствам покрытие можно наносить толстым слоем без подтеков.

КАЧЕСТВО И СВОЙСТВА

Хорошая износоустойчивость
Отличная коррозиоустойчивость
Отличная адгезия к металлу
Шумоизолирующие свойства
Сохраняет эластичность
Водоотталкивающий
Нет создает подтеков на вертикальных поверхностях
Устойчив к атмосферным воздействиям
Устойчив к слабым кислотам
Удаление излишков: свежие - жидкостью с растворителем, сухие - механически
Физико-химические данные
Основа: битум, растворители и воски
Цвет: черный

РАСХОД:

Время высыхания (при 20 °C, 50% относительной влажности воздуха):
От пыли: прибл. 60 минут
Время высыхания зависит от температуры окружающей среды, влажности воздуха и толщины нанесенного слоя.

СТАБИЛЬНОСТЬ ПРИ ХРАНЕНИИ:

60 месяцев при соблюдении условий хранения (= 10-25°C, относительная влажность воздуха макс. 60%)

ОБЪЕМ: 500 мл

ТОРГОВАЯ УПАКОВКА: 6 шт.

TEHTY SUOMESSA
MADE IN FINLAND

6 412490 022839

CR01103 UNDERBODY COATING SPRAY 500 ML

Maston Oy Teollisuustie 10, FI-02880 Veikkola, Finland, Tel. +358 20 7188 580, Fax +358 20 7188 599
Теоллисуустие 10, 02880 Вейккола, Финляндия, Тел. +358 20 7188 580, Факс +358 20 7188 599

MASTON
www.car-rep.fi

ЗАЩИТА КУЗОВА

HOLLOW SECTION 500МЛ

Воск Car-Rep® Hollow Section Wax эффективно защищает полости автомобильного кузова особенно восприимчивые к коррозии, такие как двери, боковые панели, крышки багажника, капот и т.п. Для защиты металла от ржавчины достаточно регулярно наносить тонким слоем.Герметик отлично защищает от проникновения влаги и пыли. После нанесения воска появляется липкая пленка, которая обладает самовосстанавливающимися свойствами, воск может быть использован для защиты моторного отсека. При этом отсутствует типичный запах обычного воска при нагревании на солнце или на двигателе.

КАЧЕСТВО И СВОЙСТВА

Отличное проникающая способность в условиях сложного доступа
Обладает свойством вытеснения и удаления влаги
Легко наносится
Автоматический ремонт незначительных повреждений от влаги
Защита от коррозии
Отличная адгезия
Погодоустойчивость, устойчивость к слабым кислотам
Удаление: свежее покрытие с растворителем, сухое покрытие механически
Физико-химические данные
Связующая основа: растворитель, воск, добавки
Цвет: прозрачный

СТАБИЛЬНОСТЬ ПРИ ХРАНЕНИИ:

60 месяцев при соблюдении условий хранения (= 10-25°C, относительная влажность воздуха макс. 60%)

ОБЪЕМ: 500 мл
АРТИКУЛ: cr01104
ТОРГОВАЯ УПАКОВКА: 6 шт.

TEHTY SUOMESSA
MADE IN FINLAND

6 412490 022846

CR01104 HOLLOW SECTION WAX SPRAY 500 ML

6 412490 027292

CR01104-L HOLLOW SECTION WAX SPRAY 500 ML
WITH LONG HOSE

Maston Oy Teollisuustie 10, FI-02880 Veikkola, Finland, Tel. +358 20 7188 580, Fax +358 20 7188 599
Теоллисуустие 10, 02880 Вейккола, Финляндия, Тел. +358 20 7188 580, Факс +358 20 7188 599

MASTON
www.car-rep.fi

CAR-REP BITUMEN UNDERBODY 1КГ.

Средство для защиты шасси Car-Rep Bitumen Underbody образует упругую и прочную изоляцию на днище кузова любого транспортного средства, в частности автомобилей. Отлично и легко наносится на поверхность и арки колес. Прочный слой защищает нижнюю часть кузова от механических и химических износов, ударов камней, дорожной соли, воды, ржавчины и создает звукопоглощающую пленку на поверхности.
Благодаря тиксотропным свойствам покрытие можно наносить толстым слоем без подтеков.

Техническая информация
Повышенная адгезия к металлу
Износоустойчивость
Отличная коррозиоустойчивость
Прекрасными шумоизолирующими свойствами и поглощение вибрации
Сохраняет эластичность
Водоотталкивающий
Можно наносить толстым слоем
Устойчив к атмосферным воздействиям
Устойчив к слабым кислотам
Не подлежит окраске
Удаление излишков:
Свежие - жидкостью с растворителем
Сухие - механически

Физико-химические данные
Окраска кистью:
Основа: битум, растворители и наполнители
Цвет: черный
Запах: растворитель

Содержание VOC: макс 840 г/л VOC 427 г/л
Испытание в солевой камере: DIN 50021): 1000 ч без образования ржавчины при толщине слоя в 400µ, до 480 ч без образования ржавчины при толщине слоя в 200µ
Термостойкость (после высыхания): от -25 ° C до +80 ° C
Обработку проводить при температуре: +0°C до +30°C, наилучший результат при температуре +20°C, перед применением в холодное время года рекомендуем разогреть средство на водяной бане.

Стабильность при хранении: 3 года при условии надлежащего хранения (= 10-25°C, относительной влажности воздуха не более 60%.)
Время высыхания зависит от температуры окружающей среды, влажности воздуха и толщины нанесенного слоя.

Объем: 1 кг.

Торговая упаковка: 12 шт.

Код продукта: CR01120

F+
Xi

VAARATON OTSONI-KERROKSELLE
SKADAR EJ OZONET

6 412490 023805

Maston Oy Teollisuustie 10, FI-02880 Veikkola, Finland, Tel. +358 20 7188 580, Fax +358 20 7188 599
Теоллисуустие 10, 02880 Вейккола, Финляндия, Тел. +358 20 7188 580, Факс +358 20 7188 599

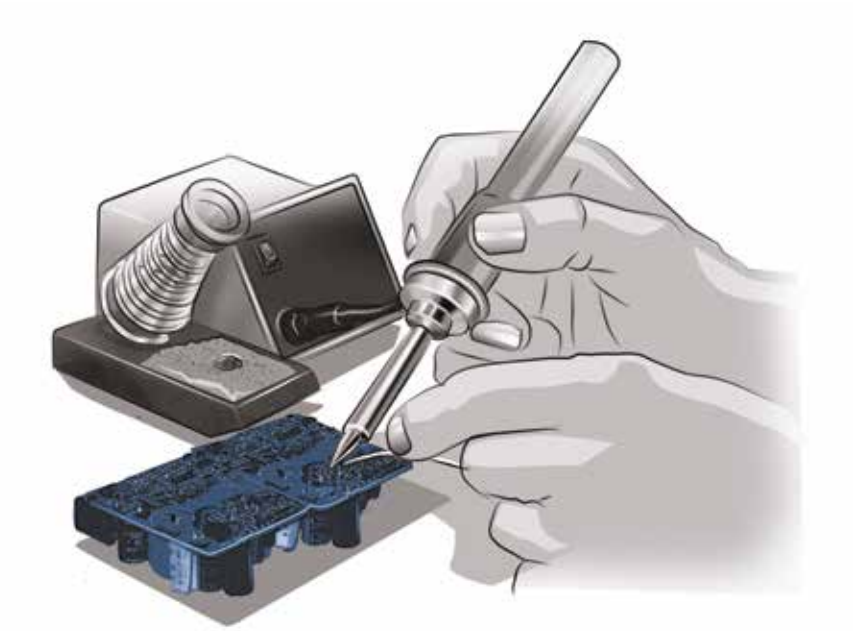

ТЕХНИЧЕСКИЕ АЭРОЗОЛИ

CAR-REP ELECTRO PROTECT 400МЛ

Вытеснитель влаги Car-Rep® Electro Protector является высококачественным чистящим средством и смазкой для электрооборудования. Эффективно очищает все виды электронных устройств. Оставляет гладкий, тонкий защитный слой на обработанных объектах благодаря низкому поверхностному натяжению. Не повреждает резиновые и пластиковые детали.
Перед употреблением хорошо взболтать в течение 2 минут, периодически взбалтывать и во время использования.

ТЕХНИЧЕСКАЯ ИНФОРМАЦИЯ
Примеры использования: электрические установки, которые должны быть защищены от влаги; аккумуляторы, кабели, электрические инструменты, свечи, выключатели, предохранители.
Влагостойкость: отличная
Адгезия : отличная
Водопрочный, солестойкий
Хорошие проникающие свойства
Коррозия: Отличная профилактика против коррозии
Основа: масло
Цвет: прозрачный

ФИЗИКО-ХИМИЧЕСКИЕ ДАННЫЕ
Перед использованием выключить электрооборудование. Наносить тонкими слоями. Не повреждает резиновые или пластиковые детали.
СТАБИЛЬНОСТЬ ПРИ ХРАНЕНИИ:
60 месяцев при соблюдении условий хранения (= 10-25 °C, относительная влажность воздуха макс. 60%)

ОБЪЕМ: 400 мл

АРТИКУЛ: cr01203

ТОРГОВАЯ УПАКОВКА: 6 шт.

VAARATON OTSONI-KERROKSELLE
SKADAR EJ OZONET

6 412490 026943

Maston Oy Teollisuustie 10, FI-02880 Veikkola, Finland, Tel. +358 20 7188 580, Fax +358 20 7188 599
Теоллисуустие 10, 02880 Вейккола, Финляндия, Тел. +358 20 7188 580, Факс +358 20 7188 599

MASTON
www.car-rep.fi

ТЕХНИЧЕСКИЕ АЭРОЗОЛИ

SYNTHETIC VASELINE SPRAY 400МЛ

Синтетический вазелин Car-Rep® Synthetic Vaseline - прозрачная универсальная смазка с широкой областью применения. Обладает высокопроникающей способностью. Температура эксплуатации -40°C - +200°C. Устойчив к износу.
Смазывает и защищает от коррозии и полностью свободен от кислот . Благодаря специальной консистенции синтетический вазелин является универсальной смазкой и защитным средством. Обеспечивает надежную смазку, защищает металлы, такие как алюминий, медь, латунь, хром, сталь и другие от кислот и соли.

Перед употреблением хорошо взболтать в течение 2 минут, периодически взбалтывать и во время использования.

ТЕХНИЧЕСКАЯ ИНФОРМАЦИЯ
Примеры использования: закупорка трещин, болтовые соединения, замки
Адгезия: отличная
Стойкость к атмосферному воздействию, кислотостойкость, солестойкость
Коррозия: Отличная профилактика против коррозии
Водоотталкивающий
Основа: Синтетический вазелин

ФИЗИКО-ХИМИЧЕСКИЕ ДАННЫЕ
Встряхнуть аэрозоль перед применением, использовать лучше при температуре от 5°C до 30°C.
Наносить тонким слоем (слоями).

СТАБИЛЬНОСТЬ ПРИ ХРАНЕНИИ:
60 месяцев при соблюдении условий хранения (= 10-25 °C, относительная влажность воздуха макс. 60%)

ОБЪЕМ: 400 мл

АРТИКУЛ: CR01211

ТОРГОВАЯ УПАКОВКА: 6 шт.

VAARATON OTSONI-KERROKSELLE
SKADAR EJ OZONET

6 412490 017170

Maston Oy Teollisuustie 10, FI-02880 Veikkola, Finland, Tel. +358 20 7188 580, Fax +358 20 7188 599
Теоллисуустие 10, 02880 Вейккола, Финляндия, Тел. +358 20 7188 580, Факс +358 20 7188 599

ТЕХНИЧЕСКИЕ АЭРОЗОЛИ

VASELINE SPRAY 400МЛ

Универсальный вазелин Car-Rep® Vaseline Spray надежное средство для смазки и защиты алюминиевых, медных, латунных, хромированных, стальных и других поверхностей от воздействия соли, слабых кислотных и щелочных растворов. Высокая вязкость смазки и антикоррозионные средства прекрасно подходят для обработки резьбовых соединений, зажимов для крепления троса, клеммных колодок и штепсельных разъемов. Можно использовать, как контактную смазку для больших подвижных контактов и защиты антенн.

ТЕХНИЧЕСКАЯ ИНФОРМАЦИЯ

Примеры использования: антенны, резьбовые соединения, закупорка трещин, болтовые соединения, замки
Адгезия: отличная
Стойкость к атмосферному воздействию, кислотостойкость, солестойкость
Коррозия: Отличная профилактика против коррозии
Водоотталкивающий
Основа: Вазелин

ФИЗИКО-ХИМИЧЕСКИЕ ДАННЫЕ

Встряхнуть аэрозоль перед применением, использовать лучше при температуре от 5°C до 30°C.
Наносить тонким слоем (слоями).

СТАБИЛЬНОСТЬ ПРИ ХРАНЕНИИ:

60 месяцев при соблюдении условий хранения (= 10-25 °C, относительная влажность воздуха макс. 60%)

ОБЪЕМ: 400 мл

АРТИКУЛ: CR01211

ТОРГОВАЯ УПАКОВКА: 6 шт.

VAARATON OTSONI-KERROKSELLE SKADAR EJ OZONET

6 412490 016982

Maston Oy Teollisuustie 10, FI-02880 Veikkola, Finland, Tel. +358 20 7188 580, Fax +358 20 7188 599
Теоллисуустие 10, 02880 Вейккола, Финляндия, Тел. +358 20 7188 580, Факс +358 20 7188 599

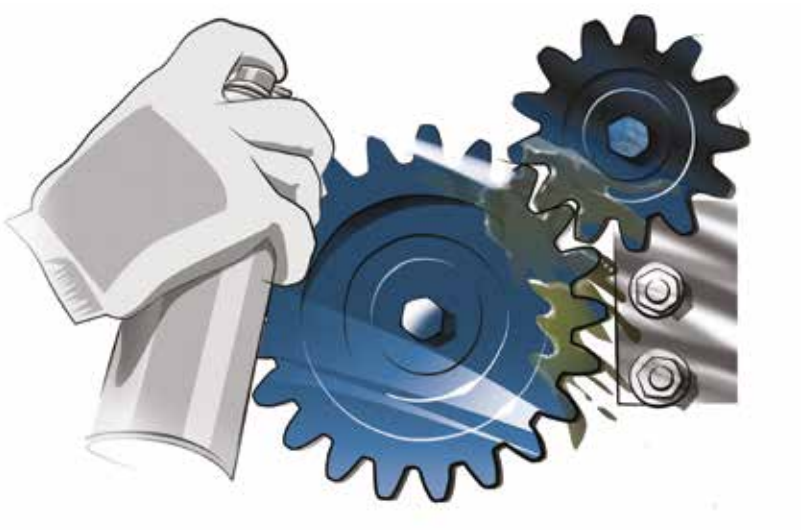

ТЕХНИЧЕСКИЕ АЭРОЗОЛИ - ОЧИЩАЮЩИЕ СРЕДСТВА

GREASE OFF

Обезжиривающее средство Car-Rep Grease Off предназначено для удаления смазочного материала, жира, грязи, тормозной жидкости с поверхности тормозных барабанов, колодок, дисков, тормозных магистралей, тормозных цилиндров и деталей сцепления. Средство препятствует скрипу тормозов, тщательно очищает движущиеся детали, механизмы и другие части, не оставляя следов. Устраняет также кислоты и силикон.
Подготовка поверхности является важным этапом для достижения качественного результата. Продукция марки Car-Rep облегчает подготовку поверхности к покраске, предлагая полную линейку обезжиривающих средств в аэрозолях и более крупных упаковках. Удаляет грязь, дорожную смолу, воск и смазочный материал с любой поверхности, не оставляет пленочных остатков. Благодаря высокому давлению, аэрозоль очищает более эффективно. После очистки, дать поверхности высохнуть.

ТЕХНИЧЕСКАЯ ИНФОРМАЦИЯ
Высокая растворяющая способность
Не содержит ацетона
Не содержит ароматических соединений
Не оставляет следов
Мощное обезжиривающее средство; препятствует просачиванию воды
Не содержит хлорированных углеводородов
Быстро сохнет
Не вызывает коррозии
Токонепроводящий
Мощная, направленная струя распыления

ФИЗИКО-ХИМИЧЕСКИЕ ДАННЫЕ
Основ: алифатические углеводороды
Цвет: прозрачный
Газ: пропан / бутан
Стабильность при хранении:
120 месяцев при условии надлежащего хранения (= 10-25°C, относительной влажности воздуха не более 60%.)

ОБЪЕМ: 500 мл - 200 л

ТОРГОВАЯ УПАКОВКА: 6 шт.

VAARATON OTSONI-KERROKSELLE
SKADAR EJ OZONET

TEHTY SUOMESSA MADE IN FINLAND

6 412490 022310	6 412490 026417	6 412490 026424	6 412490 026431	6 412490 026448
CR01250 (500 ML)	CR01255 (4 L)	CR01256 (10 L)	CR01257 (20 L)	CR01258 (200 L)

Maston Oy Teollisuustie 10, FI-02880 Veikkola, Finland, Tel. +358 20 7188 580, Fax +358 20 7188 599
Теоллисуустие 10, 02880 Вейккола, Финляндия, Тел. +358 20 7188 580, Факс +358 20 7188 599

MASTON
www.car-rep.fi

ПРЕДВАРИТЕЛЬНАЯ ПОДГОТОВКА

GLASS CLEANER 400МЛ

Моющее средство для стекол Car-Rep® Glass Cleaner предназначено для очистки окон, ветрового стекла, зеркал и фар автомобиля. Легко вспенивающееся средство эффективно очищает грязь, насекомых, соль, битум, копоть, табачные и жирные пятна с наружных и внутренних поверхностей Вашего автомобиля. После нанесения образует пену, которая не стекает.

ТЕХНИЧЕСКАЯ ИНФОРМАЦИЯ
Быстро растворяет жир и грязь, легко и полностью удаляется
Очищающая и обезжиривающая пена
Слабощелочная

СТАБИЛЬНОСТЬ ПРИ ХРАНЕНИИ:
24 месяца при соблюдении условий хранения (= 10-25 °C, относительная влажность воздуха макс. 60%)

ОБЪЕМ: 400 мл

ТОРГОВАЯ УПАКОВКА: 6 шт.

АРТИКУЛ: CR01521

VAARATON OTSONI-KERROKSELLE
SKADAR EJ OZONET

TEHTY SUOMESSA
MADE IN FINLAND

6 412490 017248

Maston Oy Teollisuustie 10, FI-02880 Veikkola, Finland, Tel. +358 20 7188 580, Fax +358 20 7188 599
Теоллисуустие 10, 02880 Вейккола, Финляндия, Тел. +358 20 7188 580, Факс +358 20 7188 599

MASTON
www.car-rep.fi

ТЕХНИЧЕСКИЕ АЭРОЗОЛИ

COCKPIT SILICON FREE 400МЛ

Car-Rep® Silicon Free Cockpit предназначен для очистки и полировки резиновых и пластиковых поверхностей. Не собирает пыль в отличии от средств с содержанием силикона. Подходит для внутренних и внешних поверхностей автомобиля, придает матовый блеск, придает поверхности пылеотталкивающие и антистатические свойства. Приятный цитрусовый аромат.

Техническая информация
Отличные очищающие свойства
Обработанная поверхность долго сохраняет матовость и чистоту
Приятный аромат
Грязеотталкивающие свойства
Антистатические свойства
Без силикона

СТАБИЛЬНОСТЬ ПРИ ХРАНЕНИИ:
120 месяцев при соблюдении условий хранения (= 10-25 °C, относительная влажность воздуха макс. 60%)

ОБЪЕМ: 400 мл

ТОРГОВАЯ УПАКОВКА: 6 шт.

АРТИКУЛ: CR01531

VAARATON OTSONI-KERROKSELLE
SKADAR EJ OZONET

TEHTY SUOMESSA
MADE IN FINLAND

6 412490 017279

Maston Oy Teollisuustie 10, FI-02880 Veikkola, Finland, Tel. +358 20 7188 580, Fax +358 20 7188 599
Теоллисуустие 10, 02880 Вейккола, Финляндия, Тел. +358 20 7188 580, Факс +358 20 7188 599

MASTON
www.car-rep.fi

ТЕХНИЧЕСКИЕ АЭРОЗОЛИ - СМАЗОЧНЫЕ МАТЕРИАЛЫ

PENETRATING OIL 400 МЛ

Пропиточное масло Car-Rep® Penetrating Oil быстро проникает в микроскопические щели и пустоты, эффективно отделяя заржавевшие детали друг от друга. Упрощает и ускоряет высвобождение заржавевших и заклинивших шурупов, гаек и болтов. Быстро действует, эффективное и текучее, воздействует вокруг объектов, таких как винты - даже действуя против силы тяжести. Не повреждает металл, резину и различный пластик.
Примеры использования: петли, фитинговые соединения, болтовые соединения, замки, болтов, гайки, механизмы, цепи и т.д.

Техническая информация
Преобразователь ржавчины
Высокая проницаемость
Хорошее проникающая способность
Длительный смазочный эффект
Не вызывает коррозии
Отличная адгезия
Хорошая защита от коррозии
Влагонепроницаемый
Мощная, направленая струя
Пропеллент, безвредный для озонового слоя
Распылительная головка в виде шланга для сложно доступных мест

ФИЗИКО-ХИМИЧЕСКИЕ ДАННЫЕ
Основа: специальные соединения с высокой проникающей способностью
Цвет: прозрачный
Запах : характерный

СТАБИЛЬНОСТЬ ПРИ ХРАНЕНИИ:
120 месяцев при соблюдении условий хранения (= 10-25 °C, относительная влажность воздуха макс. 60%)

ОБЪЕМ: 400 мл

ТОРГОВАЯ УПАКОВКА: 6 шт.

АРТИКУЛ: CR01204

VAARATON OTSONI-KERROKSELLE
SKADAR EJ OZONET

TEHTY SUOMESSA
MADE IN FINLAND

6 412490 016913

Maston Oy Teollisuustie 10, FI-02880 Veikkola, Finland, Tel. +358 20 7188 580, Fax +358 20 7188 599
Теоллисуустие 10, 02880 Вейккола, Финляндия, Тел. +358 20 7188 580, Факс +358 20 7188 599

MASTON
www.car-rep.fi

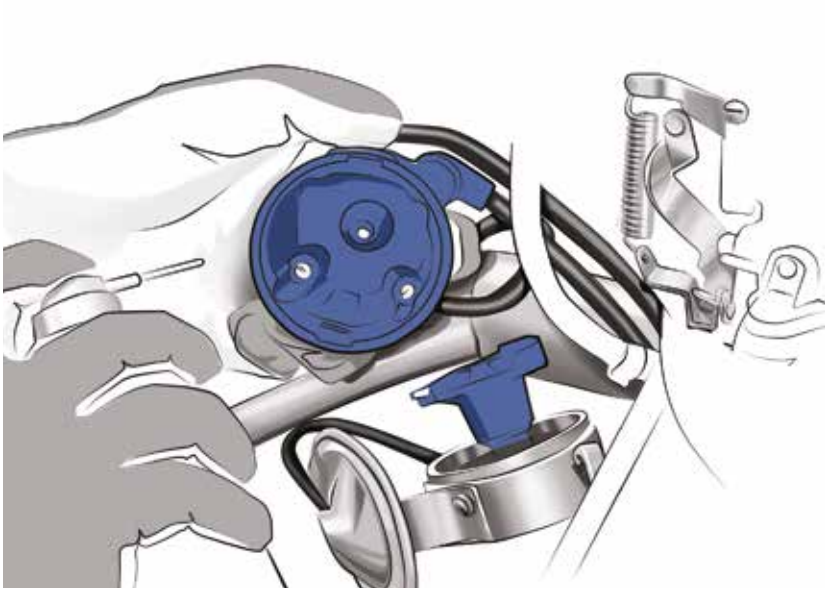

ТЕХНИЧЕСКИЕ АЭРОЗОЛИ - СМАЗОЧНЫЕ МАТЕРИАЛЫ

СМАЗОЧНОЕ МАСЛО MULTI 20 400 МЛ

Смазка Multioil предназначена для обработки движущихся частей, такие как шарниры, колеса, ролики, цепи, зубчатые передачи. Смазка защищает от коррозии поверхность предметов, например инструментов, деталей, вспомогательных агрегатов и любого вида оборудования, изготовленного из металла. Помогает освободить застрявшие ржавые части, как гайки, болты, клапаны и замки. Быстро удаляет клей, коррозию и краску.

ТЕХНИЧЕСКАЯ ИНФОРМАЦИЯ
Рабочая температура: от - 15° C до 90° C
Растворимость в воде: не растворим
Подходит для: пластиковой, резиновой и металлической твердой поверхности
Соответствует требованиям Mil
Физико-химические данные
Предосторожности: Некоторые типы резины могут вздуться при длительном воздействии. Полироли на основе воска и некоторые покрытия на основе воска могут стать мягче под воздействием смазки Multioil . На поверхности прозрачного поликарбоната и полистирола может усилить видимость царапин или трещин. Всегда проверяйте перед нанесением на поверхность.

СТАБИЛЬНОСТЬ ПРИ ХРАНЕНИИ:
120 месяцев при соблюдении условий хранения (= 10-25 °C, относительная влажность воздуха макс. 60%)

ОБЪЕМ: 400 мл

ТОРГОВАЯ УПАКОВКА: 6 шт

АРТИКУЛ: CR01239

VAARATON OTSONI-KERROKSELLE
SKADAR EJ OZONET

TEHTY SUOMESSA
MADE IN FINLAND

6 412490 026462

Maston Oy Teollisuustie 10, FI-02880 Veikkola, Finland, Tel. +358 20 7188 580, Fax +358 20 7188 599
Теоллисуустие 10, 02880 Вейккола, Финляндия, Тел. +358 20 7188 580, Факс +358 20 7188 599

MASTON
www.car-rep.fi

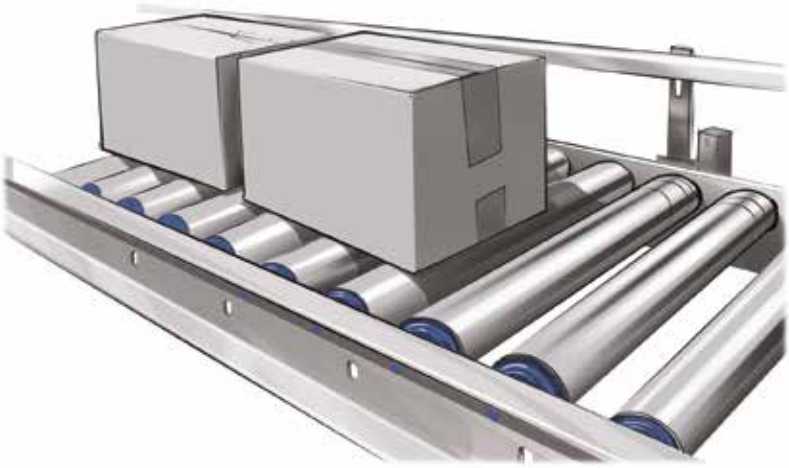

ТЕХНИЧЕСКИЕ АЭРОЗОЛИ - СМАЗОЧНЫЕ МАТЕРИАЛЫ

P.T.F.E. SPRAY 400 МЛ

Смазка Car-Rep PTFE является высококачественным и удобным средством для обработки металлических и пластиковых деталей. Car-Rep PTFE проникает даже в микроскопические пустоты. Эффективно смазывает замки, вентили, выключатели, скользящие опоры, конвейеры и ролики. Снижает обусловленный трением износ в движущихся деталях. Температура окружающей среды -55 ° C - +250 ° C.

ХАРАКТЕРИСТИКИ:
Эффективно смазывает замки, вентили, выключатели, скользящие опоры, конвейеры и ролики
Мелкозернистая консистенция
Снижает обусловленный трением износ в движущихся деталях
Устойчива к атмосферным воздействиям
Температура окружающей среды: от -55 C до +250 C
Запах: характерный
Цвет: прозрачный
Взболтать перед использованием. Наносить тонким слоем.

СТАБИЛЬНОСТЬ ПРИ ХРАНЕНИИ:
120 месяцев при соблюдении условий хранения (= 10-25 °C, относительная влажность воздуха макс. 60%)

ОБЪЕМ: 400 мл

АРТИКУЛ: cr01202

ТОРГОВАЯ УПАКОВКА: 6 шт.

VAARATON OTSONI-KERROKSELLE SKADAR EJ OZONET

TEHTY SUOMESSA MADE IN FINLAND

6 412490 016890

Maston Oy Teollisuustie 10, FI-02880 Veikkola, Finland, Tel. +358 20 7188 580, Fax +358 20 7188 599
Теоллисуустие 10, 02880 Вейккола, Финляндия, Тел. +358 20 7188 580, Факс +358 20 7188 599

MASTON
www.car-rep.fi

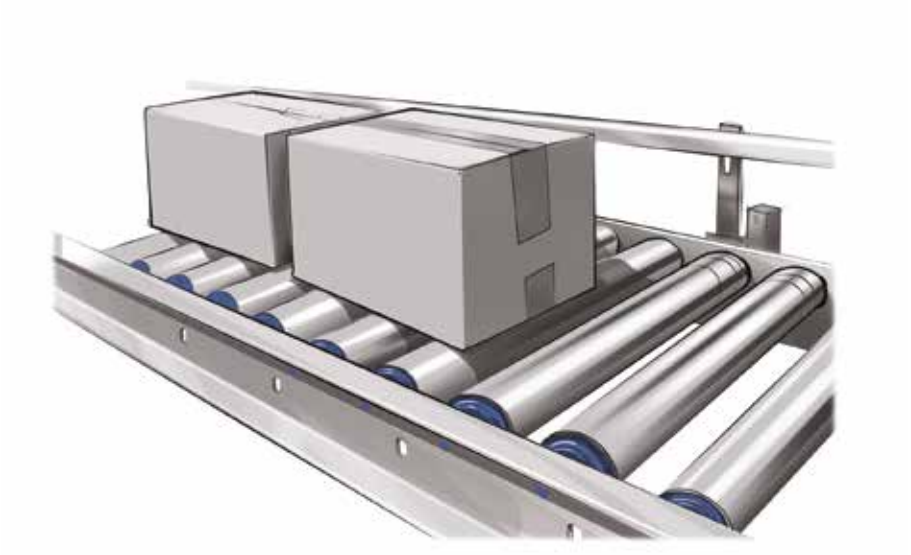

ТЕХНИЧЕСКИЕ АЭРОЗОЛИ - СМАЗОЧНЫЕ МАТЕРИАЛЫ

P.T.F.E. DRY SPRAY 400 МЛ

Сухой аэрозоль CAR-REP PTFE Dry является высококачественной сухой смазкой для использования при сборке и запуска оборудования и техники. Например подходит для дверных замков, рельс, ремней безопасности, оконных рельс, дворников.

ХАРАКТЕРИСТИКИ:
Быстро сохнет
Отличная адгезия к поверхности
Предотвращает заедание при запуске
Не собирает пыль и грязь
Сохраняет смазки способность даже при высоких нагрузках
Цвет: прозрачный, блестящий
Запах: мягкий, характерный
Термостойкость: от -200 °C до + 345° C

СТАБИЛЬНОСТЬ ПРИ ХРАНЕНИИ:
120 месяцев при соблюдении условий хранения (= 10-25 °C, относительная влажность воздуха макс. 60%)
Взболтать перед использованием. Нанести тонкий слой на объект и подождать некоторое время перед началом работы.
Периодически повторять во время работы. Очистить насадку после использования: повернуть баллон вверх дном и нажимать на распылитель до выхода газа.

ОБЪЕМ: 400 мл

АРТИКУЛ: cr01217

ТОРГОВАЯ УПАКОВКА: 6 шт.

VAARATON OTSONI-KERROKSELLE
SKADAR EJ OZONET

TEHTY SUOMESSA
MADE IN FINLAND

6 412490 017040

Maston Oy Teollisuustie 10, FI-02880 Veikkola, Finland, Tel. +358 20 7188 580, Fax +358 20 7188 599
Теоллисуустие 10, 02880 Вейккола, Финляндия, Тел. +358 20 7188 580, Факс +358 20 7188 599

ТЕХНИЧЕСКИЕ АЭРОЗОЛИ - СПЕЦИАЛЬНАЯ ПРОДУКЦИЯ

ANTI-WELDING SPRAY 400МЛ

Защита от сварочных брызг Car-Rep® Anti Welding Spray является полноценным средством для борьбы с брызгами металла. Обеспечивает прекрасную защиту сопла и всей поверхности заготовки от сварочных брызг, эффективно предотвращает блокировку сопла сварки. Экологически чистый Car-Rep® Anti Welding экономит время и деньги, облегчив удаление брызг металла при сварке, и позволяет провести дальнейшую обработку поверхности сразу после сварки. Наносится на поверхность перед сварочными работами. Регулярно повторяйте по мере продвижения работы. Никогда не распыляйте на открытое пламя или на детали, температура которых превышает +450°C. Для очистки поверхности рекомендуем удалитель жира Car-Rep® Grease Off.

ТЕХНИЧЕСКАЯ ИНФОРМАЦИЯ
Не содержит силикона
Слабощелочная среда, смывается водой, впоследствии поверхность можно окрашивать
Высокая укрывистость
Не вызывает коррозии

ФИЗИКО-ХИМИЧЕСКИЕ ДАННЫЕ
Основа: специальное эмульгированное масло
Цвет: прозрачный

СТАБИЛЬНОСТЬ ПРИ ХРАНЕНИИ:
120 месяцев при соблюдении условий хранения (= 10-25 °C, относительная влажность воздуха макс. 60%)

ОБЪЕМ: 400 мл

ТОРГОВАЯ УПАКОВКА: 6 шт.

АРТИКУЛ: CR01232

VAARATON OTSONI-KERROKSELLE
SKADAR EJ OZONET

TEHTY SUOMESSA
MADE IN FINLAND

6 412490 017194

Maston Oy Teollisuustie 10, FI-02880 Veikkola, Finland, Tel. +358 20 7188 580, Fax +358 20 7188 599
Теоллисуустие 10, 02880 Вейккола, Финляндия, Тел. +358 20 7188 580, Факс +358 20 7188 599

TECHNICAL PRODUCTS - SPECIAL PRODUCTS

Техническая информация Быстрый старт 400 МЛ

Аэрозоль Quick Start представляет собой простую в использовании помощь при проблемах в зажигании при запуске двигателя внутреннего сгорания. Просто распылите в воздухозаборник двигателя, например корпус воздушного фильтра или впускной коллектор. Смесь основанная на эфире, обеспечивает эффективное зажигание даже в условиях низких температур или при низкой частоте работы двигателя. Может использоваться для всех видов транспортных средств, таких как автомобили, грузовые автомобили, сельскохозяйственная техника, тракторы, бензопилы, триммеры, газонокосилки и т.д. Не для постоянного использования.

СВОЙСТВА И КАЧЕСТВА:
Легко наносится
Эфир, смазка, смесь пропана и бутана
Высокая горючесть
Физико-химические данные:
Основа: Эфир и минеральный смазочный материал
Цвет: прозрачный
Запах: эфир

СТАБИЛЬНОСТЬ ПРИ ХРАНЕНИИ:
120 месяцев при соблюдении условий хранения
(= 10-25 °C, относительная влажность воздуха макс. 60%)

ОБЪЕМ: 400 мл

ТОРГОВАЯ УПАКОВКА: 6 шт.

АРТИКУЛ: cr01201

VAARATON OTSONI-KERROKSELLE SKADAR EJ OZONET

TEHTY SUOMESSA MADE IN FINLAND

6 412490 027131

Maston Oy Teollisuustie 10, FI-02880 Veikkola, Finland, Tel. +358 20 7188 580, Fax +358 20 7188 599
Теоллисуустие 10, 02880 Вейккола, Финляндия, Тел. +358 20 7188 580, Факс +358 20 7188 599

MASTON
www.car-rep.fi

ТЕХНИЧЕСКИЕ АЭРОЗОЛИ - СПЕЦИАЛЬНАЯ ПРОДУКЦИЯ

ADHESIVE SPRAY 500МЛ

Аэрозольный клей Car-rep Adhesive spray является высококачественным продуктом для склеивания легких материалов. Подходит для склеивания бумаги, картона, ткани, войлока, резины, стекловолокна, пенопласта и большинства пластмасс. Склеивает практически любые гладкие и шероховатые поверхности. Не подходит для винилового пластика и виниловых поверхностей. Не впитывается склеиваемыми поверхностями.
ВНИМАНИЕ: Для временной фиксации, аэрозольный клей наносится только на одну из поверхностей, которые будут соединяться. Для достижения окончательной фиксации, аэрозольный клей наносится на обе склеиваемые поверхности. Дать клею подсохнуть перед фиксированием деталей.

ХАРАКТЕРИСТИКИ:
Адгезия: Отличная
Цвет: прозрачный
Запах: характерный
Основа: синтетические смолы
Быстро сохнет
Водостойкий
Термостойкость: +120 °C

СТАБИЛЬНОСТЬ ПРИ ХРАНЕНИИ:
120 месяцев при соблюдении условий хранения (= 10-25 °C, относительная влажность воздуха макс. 60%)

ОБЪЕМ: 500 мл .

ТОРГОВАЯ УПАКОВКА: 6 шт.

АРТИКУЛ: cr01205

VAARATON OTSONI-KERROKSELLE
SKADAR EJ OZONET

TEHTY SUOMESSA
MADE IN FINLAND

6 412490 016920
cr01205

Maston Oy Teollisuustie 10, FI-02880 Veikkola, Finland, Tel. +358 20 7188 580, Fax +358 20 7188 599
Теоллисуустие 10, 02880 Вейккола, Финляндия, Тел. +358 20 7188 580, Факс +358 20 7188 599

MASTON
www.car-rep.fi

ТЕХНИЧЕСКИЕ АЭРОЗОЛИ - СПЕЦИАЛЬНАЯ ПРОДУКЦИЯ

ANTI SEIZE SPRAY 400 МЛ

Аэрозоль Car-RepR Anti-Seize - 100% синтетический смазочный материал, разработан для смазки в тяжелых условиях эксплуатации. Противозадирный аэрозоль уменьшает трение и предотвращает прилипание поверхностей путем формирования стойкой пленки между поверхностями при температурах -60°C - +1100°C. Превосходная защита от коррозии. Применение: лямбда-зонд, детали тормозной системы, свечи зажигания, стыки выхлопных труб и глушителей, сцепление, болты и гайки, муфты и т.д. Применять для снижения шумов от трения дисковых и барабанных тормозов, для смазки тормозных суппортов и других движущихся частей.

ТЕХНИЧЕСКАЯ ИНФОРМАЦИЯ

Обеспечивает долгосрочную защиту от прилипания поверхностей в экстремальных условиях
Обеспечивает противозадирные свойства при температурах до 1100 ° C
Отличная водостойкость
Легко наносится на сложный профиль или в ограниченном пространстве
Не содержит свинцовых добавок
Легко наносится при сборке
Необходимо провести тест на совместимость с окрашенной поверхностью, пластиком и каучуком

ФИЗИКО-ХИМИЧЕСКИЕ ДАННЫЕ

Основа: Специальная алюминиевая противозадирная смазка
Цвет: алюминиевый прозрачный

СТАБИЛЬНОСТЬ ПРИ ХРАНЕНИИ:

120 месяцев при соблюдении условий хранения (= 10-25 °C, относительная влажность воздуха макс. 60%)

ОБЪЕМ: 400 мл

ТОРГОВАЯ УПАКОВКА: 6 шт

АРТИКУЛ: CR01236

VAARATON OTSONI-KERROKSELLE SKADAR EJ OZONET

TEHTY SUOMESSA MADE IN FINLAND

6 412490 024338

CR01236

Maston Oy Teollisuustie 10, FI-02880 Veikkola, Finland, Tel. +358 20 7188 580, Fax +358 20 7188 599
Теоллисуустие 10, 02880 Вейккола, Финляндия, Тел. +358 20 7188 580, Факс +358 20 7188 599

ТЕХНИЧЕСКИЕ АЭРОЗОЛИ - СПЕЦИАЛЬНАЯ ПРОДУКЦИЯ

TAR SPRAY 400МЛ

Аэрозоль Car-RepR Tar Spray эффективно предотвращает коррозию металлов и заклинивание. Превосходная противозадирная смазка для колесных болтов и гаек. Подходит для обработки кузова, автомобильных дисков и частей рессор прицепов и т.д. ВНИМАНИЕ: использовать баллон вверх дном и распылять до выхода рабочего газа. Неправильное использование вызывает блокировку клапана.

ТЕХНИЧЕСКАЯ ИНФОРМАЦИЯ
Обеспечивает долгосрочную защиту от заклинивания
Отличная водостойкость
Легко наносится на сложный профиль или в условиях ограниченного пространства
Не содержит свинцовых добавок
Легко наносится при монтаже
Перед использованием необходимо провести тест на совместимость с окрашенной поверхностью, пластиком и каучуком

ФИЗИКО-ХИМИЧЕСКИЕ ДАННЫЕ
Основа: специальные древесные смолы
Цвет: коричневый

СТАБИЛЬНОСТЬ ПРИ ХРАНЕНИИ:
24 месяца при соблюдении условий хранения (= 10-25 °C, относительная влажность воздуха макс. 60%)

ОБЪЕМ: 400 мл

ТОРГОВАЯ УПАКОВКА: 6 шт.

АРТИКУЛ: CR01237

VAARATON OTSONI-KERROKSELLE
SKADAR EJ OZONET

TEHTY SUOMESSA
MADE IN FINLAND

6 412490 024345

Maston Oy Teollisuustie 10, FI-02880 Veikkola, Finland, Tel. +358 20 7188 580, Fax +358 20 7188 599
Теоллисуустие 10, 02880 Вейккола, Финляндия, Тел. +358 20 7188 580, Факс +358 20 7188 599

MASTON
www.car-rep.fi

ACRYLIC ENGINE PAINTS

Краски для двигателя 400 мл

Краски для двигателя Car-Rep ® Engine Paints производятся на акриловой основе с добавлением оригинальных OE автомобильных паст. Быстро сохнут, полученная поверхность более глянцевая и износостойкая. Площадь покрытия акриловой краски Car-Rep® чрезвычайно высока, поэтому Вы можете закрасить гораздо большую поверхность, чем традиционными аэрозолями. Высокотвердое покрытие создает превосходную защиту от износа и сколов. На металлические оттенки обязательное нанесение акрилового лака Car-Rep®

СВОЙСТВА И КАЧЕСТВА:
Высококачественный акрил
Можно красить мокрым-по-мокрому или мокрым-по-сухому
Очень хорошая кроющая способность
Отличная адгезия
Быстро выравнивается
Гладкая поверхность
Быстро сохнет
Стойкая к атмосферным воздействиям, светостойкая, стойкая к УФ-излучению
Износостойкая, ударостойкая, ударопрочная
Высокая твердость поверхности и хорошая эластичность
Можно полировать
Физико-химические данные:
Связующая основа: акриловые смолы
Цвет: характерные цвета двигателей
Запах: растворитель
Степень блеска (при измерении под углом 60° в соответствии с DIN 67530.):
Глянцевая: около 90 единиц блеска (металлические оттенки с глянцевым лаком)

РАСХОД:
В зависимости от плотности и цвета поверхности:
400 мл достаточно для окраски около 1 - 1,5 м ^{2}
Время высыхания (при 20 °C, 50% относительной влажности воздуха):
От пыли: прибл. 5-10 минут
На отлип: прибл. 10-20 минут
Окончательная твердость: около 24 часов
Время высыхания зависит от температуры окружающей среды, влажности воздуха и толщины нанесенного слоя.
Термостойкость: до 110 °C

СТАБИЛЬНОСТЬ ПРИ ХРАНЕНИИ:
60 месяцев при соблюдении условий хранения (= 10-25 °C, относительная влажность воздуха макс. 60%)

ОБЪЕМ: 500 мл

ТОРГОВАЯ УПАКОВКА: 6 шт.

TEHTY SUOMESSA
MADE IN FINLAND

Maston Oy Teollisuustie 10, FI-02880 Veikkola, Finland, Tel. +358 20 7188 580, Fax +358 20 7188 599
Теоллисуустие 10, 02880 Вейккола, Финляндия, Тел. +358 20 7188 580, Факс +358 20 7188 599

MASTON
www.car-rep.fi

CAR-REP® automotive products

SPEED WAX spray

CAR-REP SPEEDWAX spray 500 мл

Быстрый и прочный воск на основе полиэтилена для окрашенных поверхностей, металла, пластика, хромовых частей и стекла. Быстро наносится благодаря широкому факелу распыления. Воск содержит специальные соединения, которые делают полировку легкой и быстрой. Speedwax образует прочный защитный слой на поверхности, которая защищает от УФ-лучей, пыли и дорожной грязи, отталкивает воду. Можно распылять и полировать по влажной поверхности и под прямыми солнечными лучами.

СВОЙСТВА И КАЧЕСТВА

На основе полиэтилена
Содержит добавки для облегчения полировки
Образует прочный защитнуый слой после полировки
Защищает поверхность от воздействия ультрафиолетовых лучей, пыли и дорожной грязи
Водоотталкивающая
Стойкий блеск
Снижает прилипание грязи и пыли
Широкий факел распыления и регулируемое сопло

СТАБИЛЬНОСТЬ ПРИ ХРАНЕНИИ:

10 лет при соблюдении условий хранения (= 10-25°C, относительной влажности воздуха макс. 60%)
Объем: 500 мл аэрозольный баллон

ИНСТРУКЦИЯ ПО ПРИМЕНЕНИЮ:

Перед использованием внимательно изучите этикетку и предупредительные обозначения, соблюдайте инструкции.
Для получения идеального результата наилучшая температура нанесения составляет от 15 до 25°C, но можно применять по влажной поверхности и под прямыми солнечными лучами.
Поверхность должна быть чистой и обезжиренной.
Перед употреблением хорошо взболтать, периодически взбалтывать и во время распыления.
Наносить тонким, ровным слоем, пусть воск высохнет. Полировать мягкой тканью, до тех пор пока поверхность не станет блестящей.
До полировки, поверхности, которые не могут быть абсолютно чистыми, можно обрабатывать тканью, смоченной воском.

ОКРУЖАЮЩАЯ СРЕДА И МАРКИРОВКА

Состав наших продуктов характеризуется 100% отсутствием тяжелых металлов. Крышки и упаковка сделаны из переработанного сырья.
Утилизация: полностью пустые баллоны следует сдавать в места сбора вредных отходов с соблюдением местного законодательства.

CR01140

VAARATON OTSONI-KERROKSELLE SKADAR EJ OZONET

TEHTY SUOMESSA MADE IN FINLAND

6 412490 025113

Maston Oy Teollisuustie 10, FI-02880 Veikkola, Finland, Tel. +358 20 7188 580, Fax +358 20 7188 599
Теоллисуустие 10, 02880 Вейккола, Финляндия, Тел. +358 20 7188 580, Факс +358 20 7188 599

MASTON
www.car-rep.fi

BLUE-FILL®

1K

ДЛЯ ПРОФЕССИОНАЛОВ

BLUE - Fill® 1K 400ML

Оригинальный аэрозольный баллон BLUE - Fill® заполнен только растворителем и газом-вытеснителем. Для заполнения краской Blue- Fill® требуется специальная наполнительная установка. Характеристики конечного продукта зависят от смеси, закачанной в баллон и гарантируются магазином, заполнившим баллон. Благодаря уникальной технологии Blue- Fill® можно производить окраску с расстояния 15 см. Поворотом сопла (красная деталь) можно регулировать веерное распыление в горизонтальной или вертикальной плоскости.

СВОЙСТВА И КАЧЕСТВА

Укомплектован уникальным Blue-Spray клапаном и соплом
Сопло можно регулировать по горизонтали и вертикали (красная деталь)
Специальный инструмент для насаживания облегчает установку распылителя
Очень хороший и широкий факел распыления
Незначительное количество распыла
Быстро сохнет благодаря сухому факелу распыления
Содержит только растворитель, добавки и газ-вытеснитель
Заполнение краской происходит только специальными наполнительными установками Blue- Fill®

ХАРАКТЕРИСТИКИ

Состав: растворитель, добавки и газ-вытеснитель
Запах: растворитель
Цвет: в зависимости от краски заполненной в баллон в магазине
Степень глянца: в зависимости от краски заполненной в баллон в магазине
В зависимости от цвета и качества краски, закачанной в баллон. В среднем > 1м^2.

ИНСТРУКЦИЯ ПО ЗАПОЛНЕНИЮ И ИСПОЛЬЗОВАНИЮ:

Снять крышку. Используйте специальные наполнительные установки Blue- Fill® для заполнения баллонов краской. Следуйте инструкциям, прилагаемым к наполнительной установке. Закачайте 100 мл неразбавленной однокомпонентной краски воздушной сушки. Распылитель поставляется отдельно. После заполнения используйте специальный инструмент для насаживания распылителя на клапан типа «папа». В завершение, поверните баллон вверх дном и распылите лишнюю краску из клапана, чтобы избежать блокировки клапана и распылителя. Установите крышку. Наполнительные установки и комплектующие доступны от производителя баллона и дистрибьюторов.
Перед нанесением краски используйте грунтовку Car-Rep для лучшей укрывистости и лучшего распределения краски по поверхности.
Начните наносить краску за пределами ремонтной зоны постепенно смещаясь в сторону объекта. Распылять начните с расстояния около 20 см и постепенно приближаясь к расстоянию 15 см от объекта. Время высыхания краски можно узнать у производителя краски. Для повышения износостойкости покрытия рекомендуем наносить лак Car-Rep поверх краски. Рекомендация относится ко всем оттенкам, но для металлических оттенков нанесение лак обязательно.

СТАБИЛЬНОСТЬ ПРИ ХРАНЕНИИ:

60 месяцев для незаполненных баллонов. Срок хранения готовых к использованию баллонов необходимо узнать в магазине, заполнившем баллон. (= 10-25 °C, относительная влажность воздуха макс. 60%)

ОБЪЕМ : 400 мл, 300 мл активного материала перед заполнением краской

КОД ТОВАРА: cr02007

ТОРГОВАЯ УПАКОВКА: 6 шт.

TEHTY SUOMESSA
MADE IN FINLAND

6 412490 027100

Maston Oy Teollisuustie 10, FI-02880 Veikkola, Finland, Tel. +358 20 7188 580, Fax +358 20 7188 599
Теоллисуустие 10, 02880 Вейккола, Финляндия, Тел. +358 20 7188 580, Факс +358 20 7188 599

MASTON
www.car-rep.fi

BLUE-FILL®

2K

ДЛЯ ПРОФЕССИОНАЛОВ

BLUE - Fill® 2K 400ML

Оригинальный аэрозольный баллон BLUE - Fill® заполнен газом-вытеснителем, растворителем, добавками и преобразователем. Специальные соединения конвертируют 2K краски в 1K краски воздушной сушки. Это позволяет заполнить 2K краску в баллон магазином, заполнившим баллон. Для заполнения краской Blue- Fill® требуется специальная наполнительная установка. Характеристики конечного продукта зависят от смеси, закачанной в баллон и гарантируются магазином, заполнившим баллон. Благодаря уникальной технологии Blue-Fill® можно производить окраску с расстояния 15 см. Поворотом сопла (красная деталь) можно регулировать веерное распыление в горизонтальной или вертикальной плоскости.

СВОЙСТВА И КАЧЕСТВА

Укомплектован уникальным Blue-Spray клапаном и соплом
Сопло можно регулировать по горизонтали и вертикали (красная деталь)
Специальный инструмент для насаживания облегчает установку распылителя
Очень хороший и широкий факел распыления
Незначительное количество распыла
Быстро сохнет благодаря сухому факелу распыления
Содержит растворитель, добавки, газ-вытеснитель, специальный 2K преобразователь
Заполнение краской происходит только специальными наполнительными установками Blue- Fill®

ХАРАКТЕРИСТИКИ

Состав: растворитель, добавки, газ-вытеснитель, 2K преобразователь
Запах: растворитель
Цвет: в зависимости от краски заполненной в баллон в магазине
Степень глянца: в зависимости от краски заполненной в баллон в магазине
В зависимости от цвета и качества краски, закачанной в баллон. В среднем > 1м^2.

ИНСТРУКЦИЯ ПО ЗАПОЛНЕНИЮ И ИСПОЛЬЗОВАНИЮ:

Снять крышку. Используйте специальные наполнительные установки Blue- Fill ® для заполнения баллонов краской. Следуйте инструкциям, прилагаемым к наполнительной установке. Закачайте 100 мл неразбавленной двухкомпонентной краски. Распылитель поставляется отдельно. После заполнения используйте специальный инструмент для насаживания распылителя на клапан типа «папа». В завершение, поверните баллон вверх дном и распылите лишнюю краску из клапана, чтобы избежать блокировки клапана и распылителя. Установите крышку. Наполнительные установки и комплектующие доступны от производителя баллона и дистрибьюторов.
Перед нанесением краски используйте грунтовку Car-Rep для лучшей укрывистости и лучшего распределения краски по поверхности. Начните наносить краску за пределами ремонтной зоны постепенно смещаясь в сторону объекта. Распылять начните с расстояния около 20 см и постепенно приближаясь к расстоянию 15 см от объекта. Время высыхания зависит от температуры, влажности воздуха, толщины лакокрасочного слоя и типа краски. Для 2K акриловой краски преобразованной в 1K краску воздушной сушки расчетное время высыхания будет следующим: от пыли ок. 10 минут, на отлип около 30 минут и окончательная твердость около 24 часов (проконсультируйтесь с изготовителем краски, для более подробной информации). Для повышения износостойкости покрытия рекомендуем наносить лак Car-Rep поверх краски. Рекомендация относится ко всем оттенкам, но для металлических оттенков нанесение лак обязательно.

СТАБИЛЬНОСТЬ ПРИ ХРАНЕНИИ:

60 месяцев для незаполненных баллонов. Срок хранения готовых к использованию баллонов необходимо узнать в магазине, заполнившем баллон. (= 10-25 °C, относительная влажность воздуха макс. 60%)

ОБЪЕМ : 400 мл, 300 мл активного материала перед заполнением краской

КОД ТОВАРА: cr02008

ТОРГОВАЯ УПАКОВКА: 6 шт.

6 412490 027117

TEHTY SUOMESSA MADE IN FINLAND

Maston Oy Teollisuustie 10, FI-02880 Veikkola, Finland, Tel. +358 20 7188 580, Fax +358 20 7188 599
Теоллисуустие 10, 02880 Вейккола, Финляндия, Тел. +358 20 7188 580, Факс +358 20 7188 599

MASTON
www.car-rep.fi

BLUE-FILL® ИНСТРУКЦИЯ ПО ЗАПОЛНЕНИЮ!

Идеально подходит для заполнения ограниченного количества полупродукта с системой распыления BLUE - Fill®.

- Простота в использовании
- Экономичность
- Низкие эксплуатационные расходы
- Надежная конструкция

1 . Вставьте вкладыш в цилиндр.

2 . Соедините с любым баллоном BLUE-FILL® поворачивая по часовой стрелке.
В этот момент вкладыш подгоняется по величине.
Необходимо делать каждый раз, когда используется новый вкладыш. При желании, вкладыш после очистки можно повторно использовать до 100 раз.

3 . Опустить запорный шарик в цилиндр.
Если не использовать запорный шарик, краска будет вытекать, когда вы снимите баллон .
Используйте только BLUE-FILL® запорные шарики.

4 . Установите цилиндр на верхнюю плиту устройства.
Убедитесь в том, что цилиндр вставлен правильно (с присоединенным баллоном) в верхней панели устройства. Протолкните назад до самого конца. Убедитесь, что платформа фиксируется в соответствующих по высоте слотах.
Налейте краску в цилиндр. Соберите и затяните верхнюю крышку в правильной позиции .
Закройте дверцу .

Maston Oy Teollisuustie 10, FI-02880 Veikkola, Finland, Tel. +358 20 7188 580, Fax +358 20 7188 599
Теоллисуустие 10, 02880 Вейккола, Финляндия, Тел. +358 20 7188 580, Факс +358 20 7188 599

MASTON
www.car-rep.fi

5 . Заполнение
Установите рукоятку в прорези поршня . Совместите отверстия и закрепите фиксатором с кольцом. Теперь вы готовы к заполнению баллонов. Нагнетайте краску основательными движениями. Начните с максимально высокого положения ручки, продолжайте до достижения поршнем дна. Пауза между движениями – при поднятой ручке – чтобы дать краске стечь в узкую часть цилиндра. Для опустошения цилиндра необходимо сделать около 12 движений. Заполнения краски в баллон можно почувствовать по отсутствию сопротивления.

6 . Установка сопла
Установите насадку при помощи приспособления, входящего в комплект поставки. Аккуратно вставьте приспособление в зазор между соплом и верхней крышкой. Нажмите вертикально вниз. Вы можете почувствовать и услышать как сопло соскальзывает в конечное положение.
Не пробуйте устанавливать сопло без приспособления, это приведет к разбрызгиванию краски.

ПЕРЕЧЕНЬ - ПРИ РАСПАКОВКЕ УПАКОВКИ, УБЕДИТЕСЬ В НАЛИЧИИ СЛЕДУЮЩИХ ДЕТАЛЕЙ.

Корпус и основание (11-101)
Пластиковые вкладыши (700001)
Прессовый инструмент (814628)
Ступенчатый винт 1/4 x ¾ (11-08)
Запорная гайка (11 -08A)
Рукоять (11-10)
Поршень (11-12)
Цилиндра (11-14)
Запорные шарики (700003)

1 . Используя вложенные болт и гайку, присоедините ручку к задней части основания. Затяните вложенным шестигранным ключом .

2 . Необходимо присоединить рычаг ручки к выступу, приваренному в задней части установки. Перед установкой ступенчатого винта убедитесь, что ручка направлена на лицевую часть установки, к оператору. Запорная гайка должна быть затянута до упора и затем отпущена на 1/4 оборота, чтобы позволить свободное движение рукоятки.

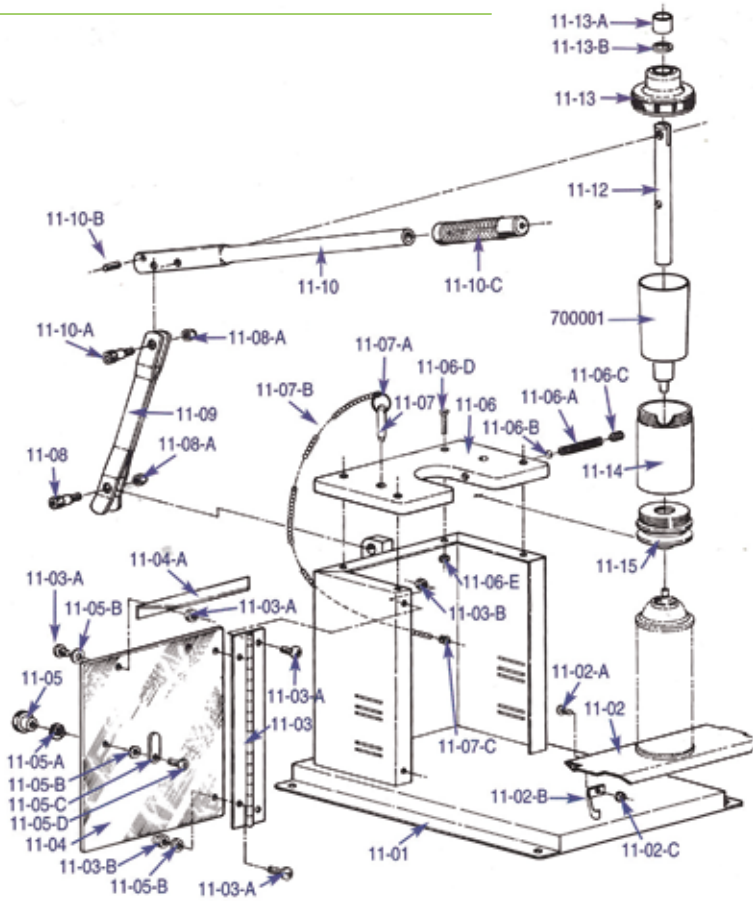

700610 PRE FILL-SPRAY MACHINE FILL ON

700600 CONVENTIONAL PNEUMATIC FILLING MACHINE RA 40.2

ПРОФЕССИОНАЛАМ

СИСТЕМА НАПОЛНЕНИЯ

Технология для заполнения аэрозолей Car-Rep® Aerosol Filling Technology основана на запатентованной концепции наполнительной установки Car-Rep® Aerosol Filling Machine и надежных и совместимых формулах смеси полупродукта Car-Rep® Pre-Fill, которые являются универсальными или индивидуально подобранными.

Наполнительная установки
Наполнительная установка для аэрозолей Car-Rep® Aerosol Filling Machine является наиболее инновационной системой в категории автономной заправки аэрозолей пользователями. Вы можете перейти от одного цвета к другому без очистки крышки, колпачка или установки и сделать свои аэрозольные краски в рекордные сроки. Работа в здоровой окружающей среде, без неприятных запахов: больше не нужна очистка растворителями. Цвета смешанных красок видны через крышку.

Маленький размер установки и минутный результат идеально подходят для продаж в розницу. Простота в использовании: простое введение аэрозоля, регулируемая платформа, запуск активируется закрытием дверей.

Артикул:

700610	Наполнительная установка Fill on
700611	Крашка для наполнительной установки
700600	Традиционная пневматическая наполнительная установка PA 40.2

TEHTY SUOMESSA
MADE IN FINLAND

Maston Oy Teollisuustie 10, FI-02880 Veikkola, Finland, Tel. +358 20 7188 580, Fax +358 20 7188 599
Теоллисуустие 10, 02880 Вейккола, Финляндия, Тел. +358 20 7188 580, Факс +358 20 7188 599

MASTON
www.car-rep.fi

Клапан типа «мама»

Клапан типа «папа»

Стандартное сопло

Регулируемое сопло

АКСЕССУАРЫ

Аксессуары Car-Rep® облегчают и ускоряют работу профессионала. Аксессуары всегда в наличии на складе.

Ручка пистолета-распылителя
702011

ПРОФЕССИОНАЛАМ

Полупродукт PRE-FILL

Технология для заполнения аэрозолей Car-Rep® Aerosol Filling Technology включает в себя наиболее инновационную наполнительную установку и полупродукт для заполнения однокомпонентными, двухкомпонентными и водно-дисперсионными красками. Подготовка поверхности является важным шагом для достижения качественного результата покраски. Грунтовки и продукты для предварительной обработки Car-Rep®, а также и лак Car-Rep® Clear Coat совместимы с различными смесями, заполненными в полупродукт Car-Rep® Pre-Fill.

Линейка полупродуктов Car-Rep® Pre-Fill Can совместима с клапанами типа «мама» и «папа». Также предлагаются стандартные сопла или регулируемые сопла. Полупродукт Pre-Fill предварительно заполнен пропеллентом, а затем заполняется требуемой краской с помощью наполнительных установок Car-rep. Современные характеристики аэрозолей и клапанов гарантируют прекрасный широкий факел распыления, высокий уровень использования и постоянное давление для получения высококвалифицированного и профессионального конечного результата.

ТЕХНИЧЕСКАЯ ИНФОРМАЦИЯ

Полупродукт Pre-Fill предварительно заполнен пропеллентом.
Заполнение готовой краской с помощью наполнительной установки
Простой, времясберегающий продукт
Отличное распыление
Легкая смесь
Идеально подходит для точечного ремонта

ФИЗИКО-ХИМИЧЕСКИЕ ДАННЫЕ:

Цвет: прозрачный. После заполнения зависит от заполненной краски
Расход: После заполнения 100ml достаточно для окраски около 1 - 1.5m2 в зависимости от плотности и цвета поверхности
Стабильность при хранении: Пустые баллоны: 120 месяцев
Заполненные баллоны: в зависимости от типа краски
Стандартный объем наполнения: 100 мл

ОБЪЕМ: 400 мл

Cr02001	Аэрозоль Pre-Fill 1K Клапан «мама»
Cr02002	Аэрозоль Pre-Fill 1K Клапан «папа»
Cr02003	Аэрозоль Pre-Fill Клапан «мама» 1K регулируемое сопло
Cr02004	Аэрозоль Pre-Fill Клапан «мама» на водной основе Регулируемое сопло
Cr02006	Аэрозоль Pre-Fill Клапан «мама» 2K
CR02001F	Аэрозоль Pre-Fill, Fill-One 1K Клапан «мама» 400 мл
CR02003F	Аэрозоль Pre-Fill, Fill-One Клапан «мама» 1K - регулируемое сопло
CR02004F	Аэрозоль Pre-Fill, Fill-One на водной основе Клапан «мама» - регулируемое сопло
CR02006F	Аэрозоль Pre-Fill, Fill-One 2K Клапан «мама» - регулируемое сопло

TEHTY SUOMESSA
MADE IN FINLAND

Maston Oy Teollisuustie 10, FI-02880 Veikkola, Finland, Tel. +358 20 7188 580, Fax +358 20 7188 599
Теоллисуустие 10, 02880 Вейккола, Финляндия, Тел. +358 20 7188 580, Факс +358 20 7188 599